Originalbetriebsanleitung
Ersatzteilliste

SWISS MADE ®

Mode d'Emploi Original
Liste des Pièces

Original-Instruction Manual
Spare Parts List

BODEN-SCHLEIF/POLIERMASCHINE

PONCEUSE POUR SOLS

CONCRETE FLOOR GRINDER
GRINDER/POLISHER

BS-525-EL

Elektro, électrique, electric

ISO 9001:2015

01.06.2019

Werkzeuge und Maschinen für die Oberflächenbearbeitung
Outils et Machines pour le Traitement de Surfaces
Surfacers and Planers for Surface Preparation

Ausgabe / Juni / Juin / June 2019

Diese Betriebsanleitung, einschliesslich der Sicherheitsvorschriften, Gefahren- und Gesundheitshinweise, gehört unbedingt auf die entsprechende Maschine!	Les Instructions d'Opération avec les avertissements concernant les dangers, la santé et la sécurité doivent être placées sur la machine!	This booklet with the Operating Instructions and including safety instructions, and health warnings, must be carried on the machine!

ES IST VERBOTEN, SCHUTZEINRICHTUNGEN ABZUBAUEN, ODER ABZUÄNDERN!	**IL EST STRICTEMENT INTERDIT DE DÉMONTER OU CHANGER LE SYSTÈME DE SÉCURITÉ DE LA MACHINE !**	**IT IS STRICTLY PROHIBITED TO REMOVE OR CHANGE THE SECURITY SYSTEM OF THE MACHINE!**

Dem Betreiber wird empfohlen, die *„Betriebsanleitung“* dem Bedien- und Wartungspersonal zum Lesen vorzulegen, und sich das Lesen und Verstehen bestätigen zu lassen!	**Nous recommandons au propriétaire de la machine, de donner lecture au personnel de Service/Maintien ces «*Instructions d'Opération* » . Le personnel/utilisateur doit certifier la lecture et bonne compréhension de ces Instructions.**	**It is suggested that the machine owner, hands over to the service/maintenance staff the *„Operation and Maintenance Instructions"* for reading and understanding. Full reading and understanding must be confirmed.**

Copyright: **AIRTEC AG / SA / LTD.**

Industriestrasse 40

CH-4455 Zunzgen / Switzerland

Tel.++ 41 61 976 95 25

Fax.++ 41 61 976 95 26

e-mail: info@airtec.ch www.airtec.com

ISO 9001 BUREAU VERITAS Certification

ISO 9001 BUREAU VERITAS Certification

ISO 9001 BUREAU VERITAS Certification

WICHTIGE HINWEISE IM UMGANG MIT SUPER NEODYM-MAGNETEN

AIRTEC als Vertreiber von ***NEODYM-MAGNETEN*** lehnt jede Haftung ab, für Schäden, die durch die unsachgemässe Handhabung der Magnete entstehen. Als Händler sind Sie verpflichtet, dieses Merkblatt an den Endkunden weiterzugeben.

1.)NEODYM-MAGNETE sind in den Magnethalterplatten verleimt und eingepresst. Sollten die Magnete aus irgend einem Grund ausgewechselt werden müssen, nur mit einem NICHT magnetisierbaren Metallstab z.B.Messing, von ca. 14mm Durchmesser unter einer Werkstattpresse aus der Platte drücken! Beim Einbau genau gleich verfahren, und die Bohrung mit „Loctite Nr.648 Fugen Welle-Nabe“ bestreichen.

2.)NEODYM-MAGNETE niemals durch bohren oder sägen ausbauen. Dadurch werden die Magnete zerstört, und es entsteht dabei Bohrstaub, welcher leicht entflammbar ist.

3.)NEODYM-MAGNETE sind mit einer dünnen Schicht ***NICKEL*** überzogen. Personen, welche eine Nickel-Allergie haben, sollten also im Umgang mit den Magneten besondere Vorsicht walten lassen! ***Atemschutzmaske tragen.***

4.)NEODYM-MAGNETE haben eine sehr hohe Zugkraft. Deshalb ist im Umgang mit dem ***AIRTEC***- Wechselsystem zu beachten, dass nur mit Handschuhen gearbeitet wird, um Verletzungen wie Quetschungen zu vermeiden.

5.)NEODYM-MAGNETE sind viel stärker als „gewöhnliche“ Magnet. Halten Sie daher einen guten Sicherheitsabstand ein zu Geräten und Gegenständen, welche durch Magnetismus beschädigt werden können. Dazu gehören alle Arten von Kredit-und EC-Karten, Monitore, Fernseher, Computer, Disketten und alle anderen Datenträger, Video-Tapes, Uhren, Hörgräte und Lautsprecher,etc.
Auch Herzschrittmacher können durch Magnetismus gestört werden!

AIRTEC AG
Industriestrasse 40
4455 Zunzgen / BL
Schweiz
Tel: ++41 (0)61 976 95 25
Fax: ++41 (0)61 976 95 26
E-mail: info@airtec.com
Internet: www.airtec.com

AIRTEC AG 21.09.2009 Jegge

INDICATIONS IMPORTANTES DANS L'UTILISATION D'AIMANTS SUPER NÉODYME

AIRTEC en tant que distributeur d' ***AIMANTS NÉODYMES*** n'endosse aucune responsabilité pour les dommages s'ensuivant de manipulation inadéquate des aimants. En tant que revendeur, vous êtes tenus de transmettre cette notice au client utilisateur.

1.)Les ***AIMANTS NÉODYMES*** sont pressés et collés dans les plaques de support d'aimant. Si les aimants doivent être remplacés pour une raison quelconque, les faire sortir de la plaque sous une presse d'atelier avec une barre de métal NON magnétique, p. ex. en laiton, d'environ 14mm de diamètre ! Pour la remise en place, procéder de la même façon et enduire le perçage de „Loctite Nr. 648 pour joints arbre moyeu“.

2.)Ne jamais démonter les AIMANTS NÉODYMES au foret ou à la scie. De cette manière les aimants seraient détruits et il s'ensuivrait une sciure de perçage facilement inflammable.

3.)Les ***AIMANTS NÉODYMES*** sont recouverts avec une mince couche de ***NICKEL***! Des personnes qui ont une allergie au nickel doivent faire preuve de précaution particulière dans l'utilisation des aimants! ***Porter un masque de protection.***

4.)Les ***AIMANTS NÉODYMES*** ont une force de traction très élevée. Par conséquent, ne travailler qu'avec des gants lors de l'utilisation du système de changement ***AIRTEC*** pour éviter blessures et contusions.

5.)Les ***AIMANTS NÉODYMES*** sont beaucoup plus puissants que les aimants „normaux“. Gardez donc à bonne distance de sécurité les appareils et objets qui peuvent être endommagés par magnétisme. En font partie toutes les sortes de cartes bancaires et de crédit, les moniteurs, les téléviseurs, les ordinateurs, les disquettes et tous les autres supports de données, bandes vidéo, montres, appareils de correction d'audition et haut-parleurs, etc..
Les stimulateurs cardiaques peuvent également être détruits par magnétisme!

AIRTEC SA
Industriestrasse 40
4455 Zunzgen / BL
Suisse
Tel: ++41 (0)61 976 95 25
Fax: ++41 (0)61 976 95 26
E-mail: info@airtec.com
Internet: www.airtec.com

AIRTEC AG 21.09.2009 Jegge

IMPORTANT INSTRUCTION ON THE HANDLING OF SUPER NEODYME MAGNETS

AIRTEC, as the distributor of ***NEODYM MAGNETS,*** refuses all liability for damages caused as a result of the improper handling of the magnets, As a dealer, you are obliged to pass on this Leaflet to the end customers.

1.)NEODYM MAGNETS are bonded and pressed into the magnet holder plates. If the magnets have to be replaced for any reason, this may only be done by pressing it out of the plate using a NON-magnetisable metal rod with a diameter of approx 14mm, e.g. brass, and a workshop press. Use the same process for the installation and apply „Loctite No. 648 Retaining Compound“ to the borehole.

2.)Never drill or saw through NEODYM -MAGNETS during removal. This damages the magnets and creates drilling dust, which is easily combustible.

3.)NEODYM MAGNETS are coated in a thin layer of***NICKEL*** Persons having an allergy to nickel must therefore be extremely careful when handling the magnets. ***Wear breathing masks.***

4.)NEODYM MAGNETS have an extremely high tensile strength. Take this into account in conjunction with the ***AIRTEC*** changeover system, and ensure that gloves are always worn for any work that is required to prevent injuries such as crushing.

5.)NEODYM- MAGNETS are much stronger than „normal“ magnets. Main a good safety distance to devices and items, which could be damaged due to magnetism. This includes all types of credit cards and EC cards, monitors, televisions, computers, disks and all other data carriers, video tapes, watches, hearing aids and loudspeakers, etc.
Heart pacemakers can also be negatively affected as a result of magnetism!

AIRTEC LTD
Industriestrasse 40
4455 Zunzgen / BL
Switzerland
Tel: ++41 (0)61 976 95 25
Fax: ++41 (0)61 976 95 26
E-mail: info@airtec.com
Internet: www.airtec.com

AIRTEC AG 21.09.2009 Jegge

IMPORTANTI INDICAZIONI SU COME MANEGGIARE IL MAGNETE SUPER NEODYM	***INDICACIONES IMPORTANTES PARA EL MANEJO DE LOS SUPER IMANES DE NEODIMIO***	***EASY - CLICK® WERKZEUGWECHSEL CHANGEMENT D'OUTILS, QUICK TOOL – CHANGE, CAMBIO RAPIDO DE HERRAMIENTAS, CAMBIO RAPIDO DEGLI ATREZZI***

La **AIRTEC** in qualità di distributrice di ***MAGNETI NEODYM*** non si assume alcuna responsabilità per danni, che possono essere causati da un utilizzo inappropriato die magneti. In qualità di commerciante avrà l'obbligo di fornire questo foglio di istruzioni al cliente finale .

1.)MAGNETI NEODYM sono incollate e pressate in piastre di supporto magnete. Se i magneti dovessero essere sostituiti per un qualsiasi motivo, si prema il magnete fuori dalla piastra, con una pressa in un'officina meccanica! Per il montaggio si proceda alla stessa maniera e pennellare la foratura con della „Loctite n. 648 giunture albero-mozzo".

2.)Non smontare ***mai*** i ***MAGNETI NEODYM*** mediante foratura o segando. In questa maniera potrebbe crearsi della polvere da foratura, che è molto infiammabile.

3.)I ***MAGNETI NEODYM*** sono ricoperti di un sottile strato di ***NICKEL.*** Quindi le persone che soffrono di allergia al nickel dovranno prestare una cautela particolare nel maneggiare i magneti! ***Indossare una mascherina per la protezione delle vie aeree.***

4.)I ***MAGNETI NEODYM*** hanno un potere di trazione molto elevato, per questo motivo si presti attenzione che vengano indossati die guanti mentre si maneggia il sistema di sostituzione ***AIRTEC,*** affinché si evitino lesioni, come per esempio schiacciamenti.

5.)I ***MAGNETI NEODYM*** sono molto più forti die magneti „tradizionali".Si mantenga quindi una buona distanza di sicurezza da apparecchi ed oggetti, che possono essere danneggiati dal magnetismo. Fanno parte di questi oggetti tutti i tipi di carta di credito e bancomat, monitor, televisori, computer, dischetti, ed ogni altro supporto dati, nastri video, orologi, apparecchi acustici e casse altoparlanti, ecc.
Anche i pace-maker possono essere disturbati dal magnetismo!

AIRTEC SA
Industriestrasse 40
4455 Zunzgen / BL
Svizzera
Tel: ++41 (0)61 976 95 25
Fax: ++41 (0)61 976 95 26
E-mail: info@airtec.com
Internet: www.airtec.com

AIRTEC AG 21.09.2009 Jegge

AIRTEC como vendedor de los ***IMANES DE NEODIMIO*** elude toda responsabilidad por daños emanados de la manipulación incorrecta del imán. Como comerciante está usted obligado a hacer llegar este hoja informativa al consumidor final.

1.)Los ***IMANES DE NEODIMIO*** están encolados y embutidos en las placas sujetoras de imanes. Si los imanes por algún motivo debieran ser cambiados, presionarlos fuera de la placa bajo una prensa de taller sólo con una barra de metal no magnetizable por ej. de latón, con un diámetro de aproximadamente 14 mm! Para el montaje proceder de la misma manera y unir la perforación con Loctite Nr. 648 Junta de Welle-Nabe.

2.)Los ***IMANES DE NEODIMIO nunca*** desmontarlos mediante taladro o sierra. Así se destruirían los imanes y además se produciría polvo de taladro que es levemente inflamable.

3.)Los ***IMANES DE NEODIMIO*** están revestidos con una fina capa de ***niquel***. Las personas que padecen de algergia al níquel deben tener una precaución especial en la manipulación de los imanes! ***Llevar máscara de protección respiratoria.***

4.)Los ***IMANES DE NEODIMIO*** tienen una potente fuerza de tracción. Por ello debe prestarse atención a trabajar únicamente con guantes en la manipulación del sistema de cambio ***AIRTEC*** para evitar lesiones como contusiones.

5.)Los ***IMANES DE NEODIMIO*** son mucho más potentes que el imán „corriente". Por ello mantenga una buena distancia de seguridad con respecto a aparatos y objetos que puedan ser dañados por el magnetismo. A ellos pertenecen toda clase de tarjetas de crédito, tarjeta de pago EC, monitores, televisores, computadoras, disquetes, y todos los demás procesadores de datos, videos, relojes, audífonos, parlantes, etc.
También los marcapasos pueden destruirse por el magnetismo!

AIRTEC SA
Industriestrasse 40
4455 Zunzgen / BL
Suiza
Tel: ++41 (0)61 976 95 25
Fax: ++41 (0)61 976 95 26
E-mail: info@airtec.com
Internet: www.airtec.com

AIRTEC AG 21.09.2009 Jegge

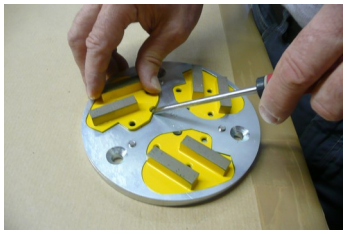

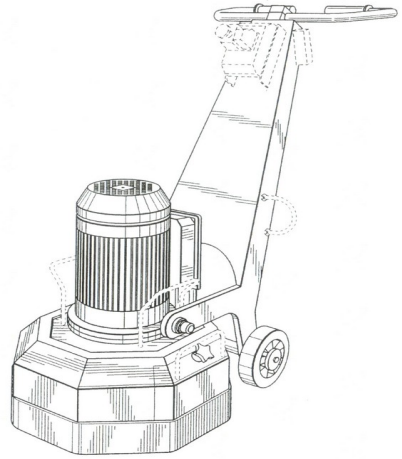

AIRTEC AG 21.09.2009 Jegge

Inhaltsverzeichnis Sommaire Contents *01/04/2018*

Kapitel 1	Seite	Chapitre 1	Page	Chapter 1	Page
1.1 Kenndaten	1	1.1 Caractéristiques techniques	1	1.1 Ratings	1
1.2 Motoren-Spezifikation	1	1.2 Type de moteurs	1	1.2 Specifications	1
1.3 Einsatzbereich und bestimmungsgemässe Verwendung	2	1.3 Domaine d'utilisation et utilisation appropriée	2	1.3 Applications and proper use	2
1.4 Ersatzstrom-Versorgung	2	1.4 Installations d'alimentation en courant de remplacement	2	1.4 Auxiliary power supply	2
1.5 Maschinentyp-Bezeichnung	2	1.5 Désignation du type de machine	2	1.5 Machine type Designation	2
1.6 Hinweise für den Betreiber der Schleifmaschine	2	1.6 Instructions pour l'utilisateur de la ponceuse	2	1.6 Instructions for Machine Owners	2
Kapitel 2		**Chapitre 2**		**Chapter 2**	
2.0 Warnhinweise und Symbole	3	2.0 Avertissements et symboles	3	2.0 Warnings and Symbols	3
2.1 Organisatorische Massnahmen	4 5	2.1 Mesures organisationnelles	4 5	2.1 Organizational measures	4 5
2.2 Personalauswahl und- Qualifikation	6	2.2 Sélection et qualification du personnel	6	2.2 Selecting personnel and their qualifications	6
2.3 Sicherheitshinweise zu bestimmten Betriebsphasen	7 8	2.3 Instructions de sécurité relatives à certaines phases	7 8	2.3 Safety instructions for defined operating phases	7 8
2.4 Sonderarbeiten im Rahmen der Nutzung der Maschine, und Instandhaltungstätigkeiten sowie Störungsbeseitigung im Arbeitsablauf.	8 9 10	2.4 Travaux spéciaux dans le cadre de l'utilisation de la machine et des travaux de maintenance ainsi que de l'élimination des pannes au cours du travail.	8 9 10	2.4 Special work when using and maintaining the machine and troubleshooting during work.	8 9 10
2.5 Definition der *Sicherheits-Nullstellung*	11	2.5 Définition de la *mise à zéro de sécurité*	11	2.5 Definition of the *Safety OFF position*	11
2.6 Besondere Gefahrenpunkte an der Maschine	11	2.6 Points dangereux particuliers de l'installation	11	2.6 Dangerous points to watch for	11
2.7 Vorschriften Elektrotechnik	12	2.7 Consignes concernant l'électrotechnique	12	2.7 Regulations Electrical engineering	12
Kapitel 3		**Chapitre 3**		**Chapter 3**	
3.1 Pflege und Wartung	13	3.1 Entretien et maintenance	13	3.1 Care and maintenance	13
3.2 Lieferumfang	13	3.2 Matériel livré	13	3.2 Scope of delivery	13
3.3 Beschreibung	13	3.3 Description	13	3.3 Description	13
3.4 Schaltkasten	14 15	3.4 Coffret de commande	14 15	3.4 Switchbox	14 15
3.5 Die Diamantsegmente	16 17	3.5 Les segments à diamants	16 17	3.5 The diamond segments	16 17
Kapitel 4		**Chapitre 4**		**Chapter 4**	
4.1 Transport der Maschine mit Fahrzeugen	18	4.1 Transport de la machine avec véhicules	18	4.1 Transporting the machine with vehicles	18
4.2 Manuelles Versetzen der Maschine	18	4.2 Déplacement manuel de la machine	18	4.2 Moving the machine by hand	18
4.3 Transport mit Hebezeugen	18	4.3 Transport avec engins de levage	18	4.3 Transport with lifting gear	18
4.4 Verfahren der Maschine beim Schleifbetrieb	18	4.4 Manipulation de la machine lors du ponçage	18	4.4 Procedure for moving the machine during grinding	18
4.5 Abmessungen Platzbedarf und Gewichte	18	4.5 Dimensions, encombrement et poids	18	4.5 Dimensions, Space-requirements and weights	18

Inhaltsverzeichnis Sommaire Contents *01/04/2018*

Kapitel 5		Chapitre 5		Chapter 5	
5.1 Vorbereitung zur Inbetriebnahme	19	5.1 Préparation de la mise en service	19	5.1 Preparation and starting	19
5.2 Inbetriebnahme	20-21	5.2 Mise en service	20-21	5.2 Starting	20-21
Kapitel 6		**Chapitre 6**		**Chapter 6**	
6.1 Betrieb	22	6.1 Fonctionnement	22	6.1 Operations	22
6.2 Hinweise zur Vorschubgeschwindigkeit	22	6.2 Remarques sur la vitesse d'avancée	22	6.2 Information on feed rate	22
6.3 Empfohlene Schleifrichtung	22 23	6.3 Direction de ponçage recommandée	22 23	6.3 Recommended grinding direction.	22 23
6.4 Ausschalten der Maschine	23	6.4 Arrêt de la machine	23	6.4 Switching off	23
6.5 Verhalten bei Störungen	24	6.5 Comportement en cas de pannes	24	6.5 What to do when faults occur	24
6.6 Sicherheitsabschaltung	24	6.6 Interruption de sécurité	24	6.6 Safety switching	24
6.7 Wiederinbetriebnahme nach Störung	25	6.7 Remise en marche après une panne.	25	6.7 Restarting after breakdowns	25
6.8 Massnahmen vor und nach längerem Stillstand	25	6.8 Mesures à prendre avant et après un arrêt prolongé	25	6.8 Measures to be taken before and after longer standstills	25
Kapitel 7		**Chapitre 7**		**Chapter 7**	
7.1 Hinweise	26	7.1 Remarques	26	7.1 Information	26
7.2 Wartungs- und Inspektionsliste	27	7.2 Liste de maintenance et d'inspection	27	7.2 Maintenance and inspection list	27
7.3 Instandsetzung	27-28	7.3 Réparation	27-28	7.3 Repairs	27-28
7.4 Die Diamantsegmente	28	7.4 Les segments à diamants	28	7.4 The diamond segments	28
7.5 Austausch der Segmente	29-30	7.5 Remplacement des segments	29-30	7.5 Replacing the segments	29-30
7.6 Der Motor	30	7.6 Le moteur	30	7.6 Motor	30
Kapitel 8		**Chapitre 8**		**Chapter 8**	
8.1 Schaltpläne	31-33	8.1 Schéma des connexions	31-33	8.1 Circuit diagrams	31-33
Kapitel 9		**Chapitre 9**		**Chapter 9**	
9.1 Fehlerdiagnose Schleifmaschine	34-35	9.1 Diagnostic des défauts	34-35	9.1 Fault diagnosis	34-35
Kapitel 10		**Chapitre 10**		**Chapter 10**	
10.1 Ersatzteillisten	36-51	10.1 Listes des pièces de rechange	36-51	10.1 Spare parts lists	36-51
10.2 Entsorgungshinweis	36	10.2 Recyclage	36	10.2 Recycling	36
10.3 Garantiescheine	52-54	10.3 Certificat de garantie	52-54	10.3 Certificate of warranty	52-54
Gewährleistung	55-56	Garantie	55-56	Guarantee	55-56
EG Konformitäts-Erklärung	57-58	Déclaration de conformité CE	57-58	EC declaration of conformity	57-58

1.1 Kenndaten

Anlage / Kennwort:
AIRTEC Boden-Schleifmaschine
Maschinentyp:
BS-525-EL
Hersteller:
AIRTEC AG
Industriestrasse 40
CH-4455 Zunzgen
Schweiz

1.1 Caractéristiques techniques

Installation / désignation:
Ponceuse **AIRTEC**
Type de machine:
BS-525-EL
Fabricant:
AIRTEC SA
Industriestrasse 40
CH-4455 Zunzgen
Suisse

1.1 Ratings

Equipment / code word:
AIRTEC Grinder
Machine type:
BS-525-EL
Manufacturer:
AIRTEC LTD.
Industriestrasse 40
CH-4455 Zunzgen
Switzerland

Abmessungen / Dimensions / Dimensions

	Maschine / machine / machine
Länge / length / longueur	1020 mm = 40,1”
Breite / width / largeur	550 mm = 21,6“
Höhe / height / hauteur	1100 mm = 43,3“
Gewicht / weight / poids	335kg (Mit Schleifausrüstung / avec l’équipement de ponçage / with grinding equipment.) (Ohne Wasser / exempt d’ eau / without water)

Geräuschpegel 1m: 80,5 dB(A)

Vibrationen: 2,95m/s2

Arbeitsbreite/Durchmesser:
525 mm
Vorschub:
manuell

Drehzahl Werkzeug :
100-700 UpM.

Wassertank Inhalt:21L

1.2 Motoren-Spezifikation

Anschlusswerte
elektrisches System

BS-525 EL (Elektro)

Leistungsaufnahme:
5,5 KW/3x400V 11,7A 50Hz 1457 U/Min / 3x230V 20,2A 60Hz 1748 U/Min

Anschlusswerte:

3x400V 50 Hz 16A
für CEE-Stecker 5-pol. Absicher. 16A 3-Ph. & E

Niveau sonore 1m: 80,5 dB(A)

Vibration: 2,95m/s2

Largeur de travail/Diamètre :
525 mm
Avancée:
manuelle

Vitesse de rotation Outil :
100-700 RpM**.**

Citerne contenance:21L

1.2 Type de moteurs

Tension de raccordement
système électrique

BS-525 EL (électrique)

Puissance:
5,5 KW/3x400V 11,7A 50Hz 1457 U/Min 3x230V 20,2A 60Hz 1748 U/Min

Tension de raccordement:

3x400V 50 Hz 16A
pour fiche CEE 5 pôles fusible 16A 3-Ph.& E

Noise level 1m: 80,5 dB(A)

Vibrations: 2,95m/s2

Working width/Diameter:
525 mm
Feed:
manual

Driving speed Tool :
100-700 RpM**.**

Watertank volume:21L

1.2 Specifications of drives

Connected loads
electrical system

BS-525 EL (electro)

Power:
5,5 KW/3x400V 11,7A 50Hz 1457 Rpm 3x230V 20,2A 60Hz 1748 Rpm

Connected loads:

3x400V 50 Hz 16A
for CEE plug, 5-pole 16 A fuse 3-Ph.& E

1.3 Einsatzbereich und bestimmungsgemäße Verwendung.

Die BS-525 ist für die Bearbeitung von horizontalen Oberflächen vorgesehen. Jeder darüber hinausgehende Gebrauch gilt als nicht bestimmungsgemäß. Für hieraus resultierende Schäden haftet der Hersteller nicht. Das Risiko trägt allein der Benutzer.

1.3 Domaine d'utilisation et utilisation appropriée.

La BS-525 est prévue pour poncer des surfaces horizontales. Toute autre utilisation est considérée comme inappropriée. La responsabilité du fabricant n'est pas engagée pour les dommages résultant d'une telle utilisation non-indiquée. Le risque est supporté par l'utilisateur seul.

1.3 Applications and proper use

The BS-525 is designed for working horizontal surfaces, grinding. All other applications are deemed to be incorrect use. The manufacturers shall not be liable for any damage resulting from incorrect use. The user is solely responsible for any risk.

1.4 Elektrostrom Versorgungsanlagen (Generator)

Soll die BS-525 an einem Generator betrieben werden, muss dieser nach den z. Zt. gültigen Richtlinien betrieben werden (dies gilt insbesondere für den Schutzleiter) um sicherzustellen, dass alle Sicherheitseinrichtungen funktionieren und um Beschädigungen an Elektrokomponenten auszuschließen.

1.4 Installations d'alimentation en courant électrique (générateur)

Si la BS-525 doit être utilisée avec un générateur, celui-ci doit être utilisé selon les consignes actuellement applicables afin qu'il soit garanti que tous les dispositifs de sécurité fonctionnent et que tout dommage sur les composants électriques soit exclu.

1.4 Electric current supplier generator)

If the BS-525 is to be operated at a generator, the generator must be operated in accordance with currently valid guidelines (in particular with regard to the equipment grounding conductor) to guarantee that all safety devices function and the exclude the possibility of damage to electrical components.

1.5 Maschinentyp- Bezeichnung.

BS = Modell
525 = Arbeitsbreite/Durchmesser in mm

EL = Antriebsart

1.5 Désignation du type de machine.

BS = Modèle
525 =Largeur de trav./Diamètre en mm

EL = Mode d'entraînement

1.5 Machine type Designation.

BS = Model
525 = Working width/Diameter in mm

EL = Drive type

1.6 Hinweise für den Betreiber der Maschine

Beim Einsatz der BS-525 ist die Überschreitung des zulässigen Beurteilungs-Schallpegels von 85 dB(A) möglich. Es können bis zu 100 dB(A) auftreten!

Deshalb ist das Tragen von persönlichen Gehörschutzmitteln zwingend vorgeschrieben!

1.6 Instructions pour l'utilisateur de la machine

Lors de l'utilisation de la BS-525, le dépassement du niveau sonore d'évaluation autorisé 85 dB(A) est possible. Niveau sonore jusqu'à 100 dB(A) est possible!

L'opérateur et le personnel travaillant à proximité doivent porter des protections sonores individuelles !

1.6 Information for machine owners

When the BS-525 is in use the max. permitted evaluation noise level of 85 dB(A) may be exceeded. Noise level of 100 dB(A) is possible!

Therefore is the carry of the personal noise protection equipment compelling regulation!

1.1 Kenndaten

Anlage / Kennwort:
AIRTEC Boden-Schleifmaschine
Maschinentyp:
BS-525-EL
Hersteller:
AIRTEC AG
Industriestrasse 40
CH-4455 Zunzgen
Schweiz

1.1 Caractéristiques techniques

Installation / désignation:
Ponceuse **AIRTEC**
Type de machine:
BS-525-EL
Fabricant:
AIRTEC SA
Industriestrasse 40
CH-4455 Zunzgen
Suisse

1.1 Ratings

Equipment / code word:
AIRTEC Grinder
Machine type:
BS-525-EL
Manufacturer:
AIRTEC LTD.
Industriestrasse 40
CH-4455 Zunzgen
Switzerland

Abmessungen / Dimensions / Dimensions

	Maschine / machine / machine
Länge / length / longueur	1020 mm = 40,1”
Breite / width / largeur	550 mm = 21,6“
Höhe / height / hauteur	1100 mm = 43,3“
Gewicht / weight / poids	355kg (Mit Schleifausrüstung / avec l’équipement de ponçage / with grinding equipment.) (Ohne Wasser / exempt d’ eau / without water)

Geräuschpegel 1m: 80,5 dB(A)

Vibrationen: 2,95m/s2

Arbeitsbreite/Durchmesser:
525 mm
Vorschub:
manuell

Drehzahl Werkzeug :
100-700 UpM.

Wassertank Inhalt:21L

1.2 Motoren-Spezifikation

Anschlusswerte
elektrisches System

BS-525 EL (Elektro)

Leistungsaufnahme:
7,5 KW/3x220V 26,9A 60Hz
1440 U/Min

Anschlusswerte:

3x220V 60 Hz 32A

Niveau sonore 1m: 80,5 dB(A)

Vibration: 2,95m/s2

Largeur de travail/Diamètre :
525 mm
Avancée:
manuelle

Vitesse de rotation Outil :
100-700 RpM.

Citerne contenance:21L

1.2 Type de moteurs

Tension de raccordement
système électrique

BS-525 EL (électrique)

Puissance:
7,5 KW/3x220V 26,9A 60Hz
1440 U/Min

Tension de raccordement:

3x220V 60 Hz 32A

Noise level 1m: 80,5 dB(A)

Vibrations: 2,95m/s2

Working width/Diameter:
525 mm
Feed:
manual

Driving speed Tool :
100-700 RpM.

Watertank volume:21L

1.2 Specifications of drives

Connected loads
electrical system

BS-525 EL (electro)

Power:
7,5 KW/3x220V 26,9A 60Hz
1440 Rpm

Connected loads:

3x220V 60 Hz 32A

1.3 Einsatzbereich und bestimmungsgemäße Verwendung.

Die BS-525 ist für die Bearbeitung von horizontalen Oberflächen vorgesehen. Jeder darüber hinausgehende Gebrauch gilt als nicht bestimmungsgemäß. Für hieraus resultierende Schäden haftet der Hersteller nicht. Das Risiko trägt allein der Benutzer.

1.3 Domaine d'utilisation et utilisation appropriée.

La BS-525 est prévue pour poncer des surfaces horizontales. Toute autre utilisation est considérée comme inappropriée. La responsabilité du fabricant n'est pas engagée pour les dommages résultant d'une telle utilisation non-indiquée. Le risque est supporté par l'utilisateur seul.

1.3 Applications and proper use

The BS-525 is designed for working horizontal surfaces, grinding. All other applications are deemed to be incorrect use. The manufacturers shall not be liable for any damage resulting from incorrect use. The user is solely responsible for any risk.

1.4 Elektrostrom Versorgungsanlagen (Generator)

Soll die BS-525 an einem Generator betrieben werden, muss dieser nach den z. Zt. gültigen Richtlinien betrieben werden (dies gilt insbesondere für den Schutzleiter) um sicherzustellen, dass alle Sicherheitseinrichtungen funktionieren und um Beschädigungen an Elektrokomponenten auszuschließen.

1.4 Installations d'alimentation en courant électrique (générateur)

Si la BS-525 doit être utilisée avec un générateur, celui-ci doit être utilisé selon les consignes actuellement applicables afin qu'il soit garanti que tous les dispositifs de sécurité fonctionnent et que tout dommage sur les composants électriques soit exclu.

1.4 Electric current supplier generator)

If the BS-525 is to be operated at a generator, the generator must be operated in accordance with currently valid guidelines (in particular with regard to the equipment grounding conductor) to guarantee that all safety devices function and the exclude the possibility of damage to electrical components.

1.5 Maschinentyp- Bezeichnung.

BS = Modell
525 = Arbeitsbreite/Durchmesser in mm

EL = Antriebsart

1.5 Désignation du type de machine.

BS = Modèle
525 =Largeur de trav./Diamètre en mm

EL = Mode d'entraînement

1.5 Machine type Designation.

BS = Model
525 = Working width/Diameter in mm

EL = Drive type

1.6 Hinweise für den Betreiber der Maschine

Beim Einsatz der BS-525 ist die Überschreitung des zulässigen Beurteilungs-Schallpegels von 85 dB(A) möglich. Es können bis zu 100 dB(A) auftreten!

Deshalb ist das Tragen von persönlichen Gehörschutzmitteln zwingend vorgeschrieben!

1.6 Instructions pour l'utilisateur de la machine

Lors de l'utilisation de la BS-525, le dépassement du niveau sonore d'évaluation autorisé 85 dB(A) est possible. Niveau sonore jusqu'à 100 dB(A) est possible!

L'opérateur et le personnel travaillant à proximité doivent porter des protections sonores individuelles !

1.6 Information for machine owners

When the BS-525 is in use the max. permitted evaluation noise level of 85 dB(A) may be exceeded. Noise level of 100 dB(A) is possible!

Therefore is the carry of the personal noise protection equipment compelling regulation!

2.0 Warnhinweise und Symbole

In der Betriebsanleitung werden folgende Benennungen bzw. Zeichen für besonders wichtige Angaben benutzt:

ARBEITSSICHERHEITS-SYMBOL.

Dieses Symbol finden Sie bei allen Arbeitssicherheits-Hinweisen in dieser Betriebsanleitung, bei denen Gefahr für Leib und Leben besteht! Beachten Sie die Hinweise, und verhalten Sie sich in diesen Fällen besonders vorsichtig. Neben diesen Hinweisen müssen die allgemein gültigen Sicherheits- und Unfallverhütungsvorschriften berücksichtigt werden.

Besondere Angaben hinsichtlich der wirtschaftlichen Verwendung der Maschine.

Angaben bzw. Ge- und Verbote zur Verhütung von Personen- oder umfangreichen Sachschäden.

Warnung vor gefährlichen elektrischen Spannungen.

Hinweise auf Schutzeinrichtungen von elektrischen Anlagen.

Hinweise, die eine Rückfrage an den Maschinenhersteller erfordern.

2.0 Avertissements et symboles

Dans les instructions de service, les désignations ou les symboles suivants sont utilisés pour les indications particulièrement importantes:

SYMBOLE DE LA SÉCURITÉ DE TRAVAIL.

Ce symbole accompagne toutes les remarques relatives à la sécurité du travail, concernant les situations présentant un risque pour la santé ou les cas de danger de mort. Tenez compte des remarques, des conditions générales de sécurité de la prévention des accidents et soyez particulièrement prudent. Tenez compte des conditions générales de sécurité et de prévention des accidents.

Indications particulière relatives à l'utilisations économique de la machine.

Indications sur les obligations et les interdictions relatives à la prévention des dommages corporels ou des dommages matériels importantes.

Avertissement concernant les tensions électrique dangereuses.

Remarques sur les dispositifs de protection des installations électriques.

Remarques exigeant une demande de renseignement au constructeur de la machine.

2.0 Warnings and symbol.

In this Instruction Manual the following names or signs will be used for specially important information:

WORK SAFETY SYMBOL.

Wherever you see this symbol you will find information relating to dangers to life and limb. Always comply with the instructions and act with extra care in these cases. Along with these instructions you must also comply with general statutory safety and accident prevention regulations.

Special information concerning the economic use of the machine.

Information, directions and prohibitions to prevent injury to persons or extensive danger to property.

Warning of dangerous voltages.

Information concerning safety devices for electric installations.

Information requiring advice from the manufacturers.

Hinweise zu regelmässigen Kontrollen.

Angaben zu wichtigen Hinweisen aus der Betriebsanleitung.

2.1 Organisatorische Massnahmen

Die Betriebsanleitung ist ständig am Einsatzort der Maschine griffbereit aufzubewahren. z.B. Im Fahrzeug lagern.

Ergänzend zur Betriebsanleitung sind allgemein gültige gesetzliche, gegebenenfalls örtliche, und sonstige verbindliche Regelungen zur Unfallverhütung zu beachten und anzuweisen!

Derartige Pflichten können auch z.B. den Umgang mit Gefahrenstoffen oder das Bereitstellen und Tragen persönlicher Schutzausrüstungen und die Beachtung Strassenverkehrsrechtlicher Regelungen betreffen.

Die Betriebsanleitung muss um **Anweisungen**, einschließlich **Aufsichts- und Meldepflichten** zur Berücksichtigung **betrieblicher Besonderheiten**, z.B. hinsichtlich Arbeitsorganisation, Arbeitsabläufen, eingesetztem Personal, **ergänzt werden**. Diese Ergänzung ist durch den Betreiber vorzunehmen.

Das mit den Tätigkeiten an der Maschine **beauftragte Personal** muss vor Arbeitsbeginn die **Betriebsanleitung** und hier besonders das Kapitel **Sicherheitshinweise** gelesen haben. Während des Arbeitseinsatzes ist es zu spät.

Remarques sur les contrôles réguliers.

Indications sur les remarques importantes des instructions de service.

2.1Mesures organisationnelles

Les instructions de service doivent demeurer constamment à portée de main sur le lieu d'utilisation de la machine.

En plus des instructions de service, tenir compte des dispositions légales générales et des autres dispositions obligatoires sur la prévention des accidents. Donnez les instructions qui s'y rapportent.

Ces obligations peuvent par exemple concerner aussi l'utilisation des matériaux dangereux ou la mise à disposition/le port d'équipements de protection individuels ainsi que le respect des règlements applicables à la circulation routière.

Les instructions de service doivent être **complétées** par des instructions relatives à la prise en compte des **particularités de l'entreprise** (y compris les **obligations de surveillance et de déclaration**) concernant par exemple l'organisation, le déroulement du travail et le personnel affecté au travail.

Le **personnel chargé** des travaux sur la machine doit avoir lu **les instructions de service**, et en particulier le chapitre **Instructions de sécurité**, avant de commencer le travail. Pendant le travail, il est trop tard.

Information on regular checks.

Details of important information in the Instruction Manual.

2.1 Organizational measures

This Instruction Manual must be kept ready to hand at the machine location.

General statutory and other binding accident prevention regulations must be complied with and indicated in addition to the Instruction Manual!

This type of obligation may govern, e.g. handling hazardous materials or supplying/wearing personal safety equipment and compliance with road traffic regulations.

The Instruction Manual must be **supplemented** by **rules**, including **supervisory and notifying duties** taking **special operational features into account**, e.g. regarding work organization, operational sequences, personnel used.

Before starting any work with or on the machine, all **authorized personnel** must read the **Instruction Manual** and in particular the chapter **Safety Instructions**. Once work has started is too late.

Dies gilt in besonderem Masse für nur gelegentlich, z.B. beim Rüsten, Warten, an der Maschine tätig werdendes Personal.

In regelmäßigen Abständen muss das **sicherheits- und gefahrenbewusste Arbeiten** des Personals unter Beachtung der Betriebsanleitung **kontrolliert** werden.

Das Personal darf keine offenen langen Haare, lose Kleidung oder Schmuck einschließlich Ringe tragen. Es besteht Verletzungsgefahr z.B. durch Hängen bleiben oder Einziehen.

Soweit erforderlich oder durch Vorschriften gefordert, **persönliche Schutzausrüstung** benutzen! **Alle** Sicherheits- und Gefahrenhinweise an der Maschine beachten!

Alle **Sicherheits- und Gefahrenhinweise** an/auf der Maschine sind vollzählig und in **lesbarem** Zustand zu halten!

Bei **sicherheitsrelevanten Änderungen** an der Maschine oder ihres Betriebsverhaltens, muss die Maschine **sofort stillgesetzt** werden.

Die Ursache der Störung ist sofort festzustellen!

Veränderungen, An- und Umbauten an der Maschine, welche die Sicherheit beeinträchtigen könnten, sind nicht **ohne Genehmigung** des Herstellers vorzunehmen!

Dies gilt besonders für den Einbau und die Einstellung von Sicherheitseinrichtungen sowie für das Schweißen an tragenden Teilen.

Ceci vaut en particulier pour le personnel ne travaillant sur la machine qu'occasionnellement, par exemple pour mettre l'équipement en place ou effectuer les travaux de maintenance.

A intervalles réguliers, **vérifier**, en se reportant aux instructions de service, si le personnel **travaille dans le respect des consignes de sécurité et est conscient des dangers**.

Le personnel ne doit porter ni cheveux longs et flottants, ni vêtements amples, ni bijoux, anneaux compris. Il y a risque de blessure, par exemple par accrochage ou traction.

Si ceci est nécessaire ou exigé par les consignes, utilisez un **équipement individuel de protection**! Tenez compte de **toutes** les instructions de sécurité et indications de danger indiquées sur la machine.

Les **instructions de sécurité et les indications de danger** placées sur la machine ou à côté de celle-ci doivent être conservées dans leur totalité. Elles doivent être en permanence parfaitement **lisibles**.

Si des **modifications** de la machine ou de son mode de travail **affectent la sécurité**, la machine doit **être arrêtée immédiatement**.

Déterminez immédiatement la cause de la panne!

Aucune **modification**, aucune transformation de la machine, aucune adjonction à la machine mettant les impératifs de sécurité en cause ne doit être effectuée **sans l'autorisation** du constructeur!

Ceci vaut en particulier pour le montage ou l'installation de dispositifs de sécurité ainsi que pour les travaux de soudage réalisés sur des éléments porteurs.

This applies in particular to those persons who only work on the machine occasionally, e.g. setting-up, maintenance fitters.

At regular intervals **checks** must be carried out that personnel are **safety-conscious and aware of all the risks** and work in compliance with the Instruction Manual.

Personnel must not have unprotected long hair, loose clothing or jewelry, including rings. There is a risk of injury e.g. through hair or clothing getting stuck or being pulled into the machine.

Where necessary or required by regulations **personal safety equipment** must be used! **All** safety and danger information on the machine must be complied with!

All **information concerning safety and risks** at/on the machine must be kept in a complete and **legible** condition!

If **changes affecting safety** occur to the machine or its operational behavior, **shut the machine off immediately.**

The reason for the fault must be found immediately!

Alterations, extensions and conversions that might affect safety require the **approval** of the manufacturer!

This applies in particular to the installation and settings of safety devices and to welding work on any supporting parts.

Ersatzteile müssen den vom Hersteller festgelegten technischen Anforderungen entsprechen. ***Dies ist bei Originalersatzteilen immer gewährleistet.***

Vorgeschriebene oder in der Betriebsanleitung angegebene **Fristen** für wiederkehrende **Prüfung / Inspektion** sind einzuhalten!

Zur Durchführung von Instandhaltungsmaßnahmen ist eine der Arbeit angemessene Werkstattausrüstung unbedingt notwendig.

Der **Standort** und die Bedienung von **Feuerlöschern** ist auf jeder Baustelle bekanntzumachen!

Die Brandmelde- und Brandbekämpfungsmöglichkeiten sind zu beachten!

2.2 Personalauswahl und –Qualifikation.

Grundsätzliche Pflichten:

Arbeiten an der Maschine dürfen nur von **zuverlässigem Personal** durchgeführt werden.

Nur geschultes und eingewiesenes Personal ist einzusetzen. **Gesetzlich zulässiges Mindestalter beachten!** Zuständigkeiten des Personals für das Bedienen, Rüsten, Warten, Instandsetzen klar festlegen!

Es ist **sicherzustellen**, dass nur dazu **autorisiertes und geschultes** Personal an der Maschine tätig wird!

Maschinenführer-Verantwortung auch im Hinblick auf **verkehrs-rechtliche Vorschriften** festlegen und ihm das Ablehnen sicherheitswidriger Anweisungen Dritter ermöglichen!

Zu schulendes, anzulernendes, einzuweisendes oder im Rahmen einer allgemeinen Ausbildung befindliches Personal ist **nur unter Aufsicht einer erfahrenen Person** an der Maschine tätig werden zu lassen!

Les pièces détachées doivent correspondre aux exigences techniques définies par le constructeur. ***Ceci est toujours garanti dans le cas de pièces détachées d'origine.***

Respectez les **intervalles** de **contrôle et d'inspection** prescrits ou indiqués dans les instructions de service!

Pour l'exécution de travaux de maintenance, un outillage adapté au travail est absolument nécessaire.

L'emplacement et l'utilisation **d'extincteurs** doivent être signalés sur tout lieu de travail.

Tenez compte des possibilités de signalisation des incendies et de lutte contre les incendies!

2.2 Sélection et qualification du personnel.

Obligations fondamentales:

Les travaux exécutés sur la machine ne doivent l'être que par du **personnel fiable**.

N'affectez que du personnel formé et initié! Tenez compte des **dispositions légales concernant l'âge minimal**! Contrôlez clairement les compétences du personnel pour l'utilisation, la maintenance et les réparations!

Assurez-vous que les personnes travaillant sur la machine ont bien été **autorisées** à le faire.

Définissez la responsabilité du chef de machine en ce qui concerne aussi les **prescriptions légales en matière de circulation** et autorisent à refuser les instructions de tiers contraires aux impératifs de sécurité.

Le personnel à former, à instruire ou présent dans le cadre d'une formation générale ne doit travailler sur la machine **que sous la surveillance d'une personne expérimentée**.

Spare parts must conform to the manufacturer's specifications. ***This is always guaranteed with original parts.***

Schedules in the Instruction Manual for periodic **checks inspections** must be complied with!

An adequately equipped workshop is essential for repair and maintenance work.

The **location** and instructions for using **fire extinguishers** must be shown on all sites!

Fire alarm and firefighting systems must be complied with!

2.2 Selecting personnel and their qualifications.

Basic duties:

Reliable personnel may only carry out work on the machine.

Use only trained and instructed personnel. **The statutory minimum age must be complied with!** Clear fields of responsibility must be stipulated for operating, setting up, maintaining, repairing!

Always **make sure** that only **authorized** personnel work on the machine!

Machine operators - stipulate their responsibility with regard to **road traffic regulations** as well and authorize them to refuse instructions from third parties that contravene safety regulations!

Personnel in training or under instruction may only operate the machine **under the supervision of an experienced person**!

Arbeiten an elektrischen Ausrüstungen der Maschine dürfen nur von einer **Elektrofachkraft** oder von unterwiesenen Personen unter Leitung und Aufsicht einer Elektrofachkraft gemäss den elektrotechnischen Regeln vorgenommen werden.

2.3 Sicherheitshinweise zum Normalbetrieb

Jede **sicherheitsbedenkliche** Arbeitsweise ist zu unterlassen!

Es sind Maßnahmen zu treffen, damit die Maschine nur in **sicherem** und **funktionsfähigem** Zustand betrieben wird!

Maschine nur betreiben, wenn alle **Schutzeinrichtungen** und **sicherheitsbedingten** Einrichtungen, z.b. lösbare **Schutzeinrichtungen**, Not-Aus-Einrichtungen, Absaugeinrichtungen vorhanden und **funktionsfähig** sind.

Mindestens einmal täglich muss die Maschine auf äußerlich erkennbare **Schäden** und **Mängel** geprüft werden!

Bei **Funktionsstörungen** ist die Maschine ***SOFORT*** **Stillzusetzen** und **zu sichern!**

NETZSTECKER ZIEHEN!

Bei Arbeiten in der **Öffentlichkeit** sichern Sie den **Arbeitsbereich** der Maschine mit einem **Seitenabstand** von mindestens 2 m ab.

Störungen sind umgehend zu beseitigen.

Les travaux sur les équipements électriques de la machine ne doivent être effectués que par **un électricien spécialisé** ou par des personnes formées et placées sous la direction et la surveillance d'un électricien spécialisé; ces travaux doivent être réalisés selon les règles de l'électrotechnique.

2.3 Consignes de sécurité pour le fonctionnant. Normal

Rejetez tout mode de travail **douteux sur le plan de la sécurité**!

Prenez les mesures requises pour que la machine ne soit utilisée que dans un état **permettant de fonctionner correctement et correspondant aux exigences de sécurité**!

N'utilisez la machine que si les **dispositifs de sécurité et les dispositifs en rapport avec la sécurité**, tels que les **dispositifs détachables de protection**, les dispositifs d'arrêt d'urgence, les dispositifs d'aspiration, sont en place et **fonctionnent**.

Au moins une fois par jour, vérifiez si la machine présente des **dommages** et des **défauts** visibles extérieurement!

En cas de **pannes de fonctionnement, arrêtez et verrouillez la machine immédiatement!**

RETIREZ LA PRISE D'ÉLECTRIQUE !

En cas de travaux **en public**, définissez autour de la **zone de travail** de la machine un **intervalle latéral** de protection d'au moins 2m.

Eliminez les pannes immédiatement.

Work on electrical parts of the machine must be carried out by a **qualified electrician** or by experienced persons under the supervision of a qualified electrician in compliance with regulations governing electrical engineering.

2.3 Safety instructions for normal operations

Never work in any way that might **impair safety**!

Measures must be taken to ensure that the machine can only be operated in a **safe** and **reliable** condition!

Never use the machine unless all **safety devices** and equipment affecting safety, e.g. detachable **safety equipment**, emergency switches, extractors are in place and **working**!

Check the machine at least once every day for external **damage** and **defects**!

If **function faults** occur, **switch the machine off immediately** and **secure** it**!**

PULL OUT THE MAINS PLUG!

When working in the **open** guard the machine's **working area** with a **clearance on all sides** of at least 2 m.

Faults must be eliminated without delay.

Ein- und Ausschaltvorgänge gemäss Betriebsanleitung beachten!

Vor dem Einschalten der Maschine ist sicherzustellen, dass niemand durch die anlaufende Maschine gefährdet werden kann!

Absaugvorrichtungen sind bei laufender Maschine nicht abzuschalten bzw. zu entfernen!

Alle Personen, die sich in der Nähe der Maschine befinden, wenn diese im Einsatz ist, müssen Schutzbrillen mit Seitenschutz, Gehörschutz und Sicherheitsschuhe tragen. Dem Bediener ist das Tragen enganliegender Schutzkleidung vorgeschrieben.

Benutzen Sie zur Verlängerung des Hauptkabels nur Verlängerungskabel, die entsprechend der Gesamt-Leistungsaufnahme der Maschine und den geltenden Richtlinien dimensioniert sind.

2.4 Sonderarbeiten im Rahmen der Nutzung der Maschine und Instandhaltungstätigkeiten sowie Störungsbeseitigung im Arbeitsablauf.

Mechanische Wartungsarbeiten:

Bei allen Wartungsarbeiten an der Maschine setzen Sie die Anlage wie in Kapital 2.8 beschrieben in die **Sicherheits-Nullstellung.**

Beachten Sie spezielle **Sicherheitshinweise** in den verschiedenen Kapiteln zur Wartung der Maschine. **Kap. 7.1 - 7.13**

Effectuez les processus de mise en marche et d'arrêt selon les instructions de service!

Avant la mise en marche de la machine, assurez-vous que le démarrage de la machine ne fait courir de risque à personne!

Lors la machine fonctionne, ne pas arrêter ni retirer les dispositifs d'aspiration!

Toutes les personnes se trouvant à proximité de la machine lorsque celle-ci fonctionne doivent porter des lunettes protectrices avec protection latérale, une protection acoustique ainsi que des chaussures de sécurité. L'opérateur doit porter des vêtements protecteurs collants.

Pour prolonger le câble principal, n'utilisez que des rallonges dimensionnées en fonction de la puissance absorbée totale de la machine et des directives en vigueur.

2.4 Travaux spéciaux dans le cadre de l'utilisation de la machine et des travaux de maintenance ainsi que de l'élimination des pannes au cours du travail.

Travaux de maintenance mécanique:

Lors de tous les travaux de maintenance effectués sur la machine, mettez l'installation en **position zéro de sécurité** ainsi qu'il est indiqué au chapitre 2.8.

Tenez compte des instructions de sécurité spéciales des différents chapitres consacrés à la maintenance de la machine Chap. **7.1 - 7.13**

Switch the machine ON and OFF as shown in the Instruction Manual!

Before switching the machine on, make sure that no one can be endangered when the machine starts up!

Never switch off or remove extractors when the machine is running!

All persons in the vicinity of the machine when it is running must wear safety goggles with side protectors, ear muffs and safety shoes. Operators must wear close-fitting clothes.

When extending the main cable, use only extension cables that are dimensioned in accordance with the machine's total output and with current regulations.

2.4 Special work when using and maintaining the machine and trouble- shooting during work.

Mechanical maintenance work:

When carrying out maintenance work on the machines, switch it to the **OFF position**.

Read the special **safety instructions** in the various chapters in maintenance work. **Chap. 7.1 - 7.13**

In der Betriebsanleitung vorgeschriebene **Einstell/Wartungs** und **Inspektionstätigkeiten** und -**Termine** einschliesslich Angaben zum Austausch von Teilen / Teilausrüstungen sind **einzuhalten**!

Diese Tätigkeiten dürfen nur durch das **Fachpersonal** ausgeführt werden.

Das **Bedienungspersonal** ist vor Beginn der Durchführung von Sonder- und Instandhaltungsarbeiten zu **informieren**!

Bei allen **Arbeiten**, die den Betrieb, die Umrüstung oder die Einstellung der **Maschine** und ihrer sicherheitsbedingten **Einrichtungen** sowie Inspektion, Wartung und Reparatur betreffen, müssen Ein- und Ausschaltvorgänge gemäss der **Betriebsanleitung** und **Hinweise** für die **Instandhaltungsarbeiten** durchgeführt werden!

Ist die Maschine bei **Wartungs**- und **Reparaturarbeiten** komplett ausgeschaltet, muss sie **gegen unerwartetes Wiedereinschalten gesichert werden:** Netzstecker abziehen. Gemäss Kap. **2.5 Sicherheits-Nullstellung**.

Beim Einsatz eines Industriesaugers sind die entsprechenden Sicherheitsvorschriften zu beachten:

Entleeren Sie stets den Staubbehälter der Filteranlage, bevor diese verladen wird. Beachten Sie geltende Entsorgungsvorschriften, erkundigen Sie sich gegebenenfalls bei der zuständigen Stelle. Keine aggressiven Reinigungsmittel verwenden! Faserfreie Putztücher benutzen! Bei Wartungs- und Instandsetzungsarbeiten gelöste Schraubenverbindungen sind stets festzuziehen.

Ist die **Demontage** von **Sicherheitseinrichtungen** beim Rüsten, Warten und Reparieren erforderlich, hat unmittelbar nach Abschluss der Wartungs- und Reparaturarbeiten, die **Montage** und Überprüfung der **Sicherheitseinrichtungen** zu erfolgen.

Es ist für die sichere und umweltschonende Entsorgung von Betriebs- und Hilfsstoffen zu sorgen!

Effectuez les **travaux de réglage, de maintenance et d'inspection** prescrits dans les instructions de service et **respectez** les délais prescrits. Ceci vaut également pour le remplacement de pièces / d'équipements.

Ces travaux ne peuvent être effectués que par du **personnel spécialisé**.

Les **opérateurs** doivent être **informés** avant l'exécution de travaux spéciaux et de travaux de maintenance!

Lors de tous **travaux** concernant le fonctionnement, la modification de l'équipement ou le réglage de la **machine** et de ses **dispositifs** en rapport avec la sécurité ainsi que les inspections, la maintenance et les réparations, les processus de mise en marche et d'arrêt doivent être mis en oeuvre selon les **instructions de service** et les **remarques** relatives au **travaux de maintenance !**

Si la machine est entièrement arrêtée lors de **travaux de maintenance** et de **réparation**, elle **doit être protégée contre tout redémarrage inopiné**: retirez les prises de secteur. Selon chap. **2.5 Mise à zéro de sécurité**.

En cas d'utilisation d'un aspirateur-industriel, tenez compte des consignes de sécurité correspondantes:

Videz constamment le réservoir de poussière de l'installation de filtrage avant que celle-ci ne soit évacuée. Tenez compte des prescriptions en vigueur en matière d'élimination des déchets; le cas échéant, renseignez-vous auprès des services compétents. N'utilisez pas de détergents agressifs! Utilisez des chiffons non fibreux! Les raccords à vis desserrés lors de travaux de maintenance et de réparation doivent toujours être resserrés.

Si le **démontage d'installations de sécurité** est nécessaire lors de la mise en place de l'équipement et lors de la maintenance et des réparations, le **montage** et le contrôle **des dispositifs de sécurité** doivent être effectués immédiatement après les travaux de maintenance et de réparation.

Eliminez les produits con-sommables dans le respect de l'environnement et des règles de sécurité.

Setting, maintenance and **inspection work** and schedules laid down in the Instruction Manual including details on replacing parts / assemblies **must be complied with**!

This work may only be carried out by **skilled personnel**.

Always **inform** the **operating personnel** before starting any special or maintenance work!

Whenever **work** is carried out that affects the **machine's** operations, resetting or setting and those of the **safety devices** or inspection, maintenance and repairs, switching procedures in compliance with the **Instruction Manual** and **instructions** for **maintenance work** must be carried out!

If the machine is switched off completely for **maintenance and repair work**, secure it **against unintended switching on:** pull the plug out. According to chap. **2.5 Safety OFF position.**

If an industrial extractor is used, always comply with the relevant safety instructions:

Always empty the filter's dust container before shipping. Comply with current waste disposal regulations, if necessary, contact your local authority. Never use aggressive cleaners! Use non-fiber cleaning cloths! Always tighten screwed connections that were loosened for maintenance and repair work!

If **safety equipment** has to be **dismantled** for resetting, main-tenance and repairs, always **install** and check the **safety devices** immediately after completing the maintenance and repair work.

Always dispose of materials and supplies safely and protect the environment!

Arbeiten an **elektrischen** Anlagen oder Betriebsmitteln dürfen nur von einer **Elektrofachkraft** oder von **unterwiesenen** Personen unter **Leitung** und **Aufsicht** einer **Elektrofachkraft** sowie unter Beachtung der **elektrotechnischen Regeln** vorgenommen werden.

Les travaux sur les équipements électriques de la machine ne doivent être effectués que par **un électricien spécialisé** ou par des personnes formées et placées sous la direction et la surveillance d'un électricien spécialisé; ces travaux doivent être réalisés selon les règles de l'électrotechnique.

Work on **electrical** installations or equipment must be carried out by a **qualified electrician** or by **trained** personnel under the **guidance** and **supervision** of a **qualified electrician** and in compliance with **rules governing electrical engineering.**

2.5 Sicherheits-Nullstellung

Definition:

Sicher ist der Zustand der Maschine, in dem keine Gefährdung von der Maschine ausgehen kann.

Anlage in Sicherheits-Nullstellung bringen bedeutet:

➔ ***Maschine ausschalten= Schalter drücken.***

Stillstand der Antriebe abwarten.

➔ ***Netzstecker ziehen.***

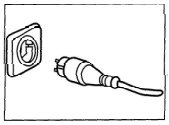

2.5 Mise à zéro de sécurité

Definition:

La machine est considérée comme sûre lorsque'aucun danger ne peut en provenir.

Mettre l'installation en position zéro de sécurité signifie:

➔ ***Arrêtez la machine= pousser le commutateur.***

➔ ***Attendez l'arrêt complet des moteurs.***

➔ ***Retirez la prise d'électrique.***

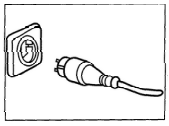

2.5 Safety OFF position

Definition:

The machine's state is safe when it is unable to endanger anyone.

Bringing the machine into the Safety OFF position means:

Switch the industrial extractor.

Wait till the drives come to a stop.

➔ ***Pull out the mains plug.***

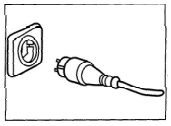

2.6 Besondere Gefahrenpunkte!

2.6 Points dangereux particuliers!

2.6 Dangerous points to watch for!

Jede Maschine kann, falls sie **nicht vorschriftsgemäss** benutzt wird, **gefährlich** für Bedienungs-,Einricht- und Servicepersonal sein. Für die **Einhaltung** der **Sicherheitsbestimmungen** beim Betrieb und die Instandhaltung der mitgelieferten **Schutzeinrichtungen** bzw. die Bereitstellung entsprechender Sicherheitseinrichtungen ist der **Betreiber** verantwortlich!

Si elle n'est pas utilisée selon les prescriptions, toute machine peut représenter un **danger** pour les opérateurs, le personnel chargé de la maintenance et le personnel du service après-vente. **L'utilisateur** de la machine est responsable du **respect** des **dispositions de sécurité** lors du fonctionnement ainsi que de la maintenance des **installations de protection** incluses dans la livraison ou de la mise à disposition des installations de sécurité correspondantes.

All machinery can be **dangerous** for operating, setting and maintenance personnel if it is used **incorrectly**. **Owners** are responsible for **compliance with safety regulations** during operations and maintenance of the **safety devices** supplied with the machine, or for providing suitable safety devices themselves!

ES IST VERBOTEN, SCHUTZEINRICHTUNGEN ABZUBAUEN, ODER ZU MANIPULIEREN!

IL EST STRICTEMENT INTERDIT DE DÉMONTER OU CHANGER LE SYSTÈME DE SÉCURITÉ DE LA MACHINE !

IT IS STRICTLY PROHIBITED TO REMOVE OR CHANGE THE SECURITY SYSTEM OF THE MACHINE!

2.7 Vorschriften Elektrotechnik.

Arbeiten an **elektrischen** Anlagen oder Betriebsmitteln dürfen nur von einer **Elektrofachkraft** oder von **unterwiesenen** Personen unter **Leitung** und **Aufsicht** einer **Elektrofachkraft** sowie unter Beachtung der **elektrotechnischen Regeln** vorgenommen werden.

Benutzen Sie nur Verlängerungskabel, die entsprechend der Gesamtleistungsaufnahme der Maschine, und den geltenden Richtlinien dimensio-

2.7 Consignes concernant l'électrotechnique.

Les travaux sur les équipements électriques de la machine ne doivent être effectués que par **un électricien spécialisé** ou par des personnes formées et placées sous la direction et la surveillance d'un électricien spécialisé; ces travaux doivent être réalisés selon les règles de l'électrotechnique.

Pour prolonger le câble principal, n'utilisez que des rallonges dimensionnées en fonction de la puissance absorbée totale de la machine et des directives en vigueur.

2.7 Regulations Electrical engineering.

Work on **electrical** installations or equipment must be carried out by a **qualified electrician** or by **trained** personnel under the **guidance** and **supervision** of a **qualified electrician** and in compliance with **rules governing electrical engineering.**

When extending the main cable, use only extension cables that are dimensioned in accordance with the machine's total output and with current

niert sind.		regulations.

WICHTIG!

ZWINGEND!

Beim Fräsen und Schleifen können gesundheitsschädigende Stäube entstehen! Deshalb ist der Einsatz eines geeigneten Industriestaubsaugers ZWINGEND VORGESCHRIEBEN, sowie der Einsatz von Qualitäts-Schutzmasken!

IMPORTANT!

ET OBLIGATOIRE!

Durant le travail de surface certaines poussières peuvent être malsaines pour votre santé, il est DONC FORTEMENT CONSEILLÉ d'utiliser un aspirateur industriel adapté, ainsi que des masques de protection !

IMPORTANT!

AND A „MUST"!

As during the floor preparation upcoming dust could harm your health, it is a MUST TO USE a professional dust collector, and a high quality RESPIRATORY PROTECTION!

Die elektrische Ausrüstung der Maschine ist regelmäßig durch eine autorisierte Elektrofachkraft zu prüfen. Mängel wie lose Verbindungen, angeschmorte, oder beschädigte Kabel müssen sofort beseitigt, bzw. ersetzt werden. Rufen Sie eine Elektrofachkraft, oder den Kundendienst.

L'équipement électrique de la machine doit être contrôlé régulièrement.
Les défauts tels que les raccords desserrés ou les câbles abîmés doivent être éliminés immédiatement. Faites appel à un électricien spécialisé ou au service après vente.

Electrical equipment must be checked regularly.
Defects such as loose connections or scorched cables must be eliminated immediately. Contact a qualified electrician or the after-sales service.

Nehmen Sie die Arbeit erst dann wieder auf, wenn Sie sich mit den für Ihren Bereich zutreffenden elektrotechnischen Vorschriften vertraut gemacht haben, und die Maschine durch die Elektrofachkraft freigegeben wurde!	*Ne commencez le travail que lorsque vous vous êtes familiarisé avec les prescriptions électrotechniques applicables à votre domaine, et après l'autorisation par le spécialiste électrotechnique.*	*Do not start work until you are familiar with the electrical engineering regulations applying to your area, and until the responsible electrician has given the necessary authorization.*

3.1 Pflege und Wartung

Sorgfältige Pflege und regelmäßige Wartung der Maschine sind Voraussetzung für Funktion und Sicherheit.

3.1 Entretien et maintenance

L'entretien soigneux et la maintenance régulière sont une condition préalable au bon fonctionnement et à la sécurité

3.1 Care and maintenance

Proper care and regular maintenance of the machine are preconditions for function and safety.

3.2 Lieferumfang

Lieferumfang der Maschine:

- Schleifmaschine (BS-525)
- Industriesauger komplett (Option)
- Handbuch 1 x

3.2 Matériel livré

Matériel livré:

- Ponceuse (BS-525)
- Aspirateur industriel cpl. (option)
- Manuel 1 x

3.2 Scope of delivery

Scope of delivery for the machine:

- Grinder (BS-525)
- Industrial extractor cpl. (option)
- Manual 1 x

3.3Beschreibung der Maschine

3.3Description de la machine

3.3Description of the machine

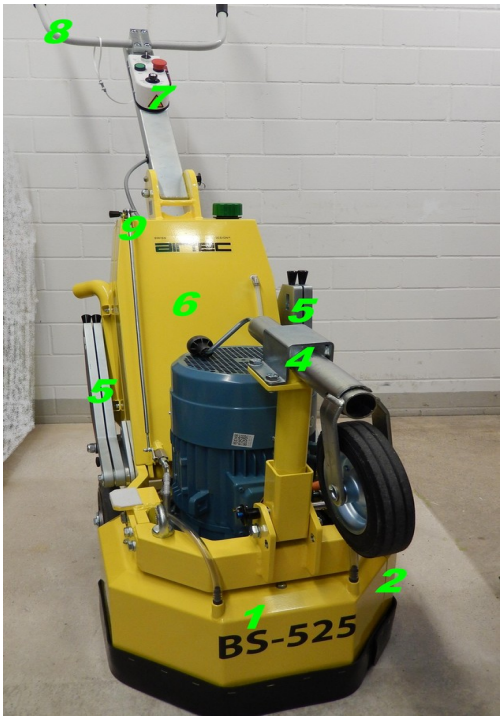

1) 1) Absaughaube mit Gummidichtung
2) 2) Klappe zu Staubhaube
3) 3) Vollgummiräder 60x160mm
4) 4) Stützrad vorne kpl. klappbar
5) 5) Zusatzgewichte
6) 6) Wassertank komplett
7) 7) Steuerpult kpl. & Sicherheitsschalter
8) 8) Stossbügel verstellbar
9) 9) Verstellhebel Wasserzufuhr
1 10) Anschluss Industriesauger 50mm
11 11) FU-Steuerung komplett

1) 1) Capot avec Caoutchouc de protection
2) 2) Ouverture de bord
3) 3) Roue à caoutchouc 60x160mm
4) 4) Roue de support complète pliable
5) Poids supplementaire
5) 6) Réservoir d'eau cpl.
6) 7) Coffre de commande cpl. & interr. de sécurité
7) 8) Tube de guidage réglable
8) 9) Levier pour l'adduction d'eau
10) Raccordement de l'aspirateur industrielle
11) Commande complet convertiss. de fréquence

1) 1) Dusthood with rubber seal
2) 2) Flap gate
3) 3) Rubber wheels 60x160mm
4) 4) Supporting wheel complete foldaway
5) 5 Additional weights
6) 6) Water tank cpl.
7) Steering box cpl & emergency stop switch
8) 8) Handle adjustable
9) 9) Adjusting lever water supply
10) Connection Industrial extractor
11) Power control complete frequency convert.

11 12) Pedal zum Maschine abklappen

Die **AIRTEC**-Schleifmaschine der Reihe BS-525 wird mit Elektromotor 3x400V geliefert.

Die BS-525 mit einer Arbeitsbreite von 525 mm ist eine robuste und kräftige Maschine, die auf einer Mehrzahl von Flächen eingesetzt werden kann wie etwa:

- Feinschliff von Unterlagsböden Estrich
- Ausgleichen und Abschleifen von Unebenheiten (Fräsrillen).
- An- und Abschliff von Beschichtungen.
- Entfernen von Kleber

12) Pédale pour pliable la machine

La ponceuse **AIRTEC** de la série BS-525 est livrée avec un moteur électrique de 3x 400 V.

La ponceuse BS-525 d'une largeur de travail de 525 mm est une machine robuste et puissante, qui peuvent être utilisées sur grand nombre de surface par exemple:

- Ponçage et polissage très fine de sols.
- Egaliser et Poncer des irrégularités (rainures)
- Ponçage et Décapage de revêtements.
- Enlever de colle

12) Pedal for foldaway the machine

The **AIRTEC** Grinding Machine serie BS-525 supplied on request with a 3x 400 V electric motor.

BS-525 grinder with a working width of 525 mm is a sturdy and powerful machine, that can be used on a large number of surfaces to be scratch such as for:

- Horizontal surface polishing.
- Concrete irregularities removal and grinding.
- Removal of resins and coatings.
- Removing of glue

3.4 Schaltkasten

Der Schaltkasten ist mit einem EIN und einem Not-Aus-Schalter, sowie mit einem Sicherheitsschalter mit Reissleine gegen Übermüdung; Sturz; oder anderen Gefahren ausgestattet.

3.4 Coffret de commande

Le coffret de commande est équipé d'un commutateur marche-arrêt/interrupteur d'arrêt d'urgence, et d'un interrupteur de sécurité.(Cordon de sécurité anti- fatigues ; etc.)

3.4 Switchbox

The switchbox is fitted with ON Button, an emergency stop switch, and security switch with a cord. (Fatigue safety cord to wrist.)

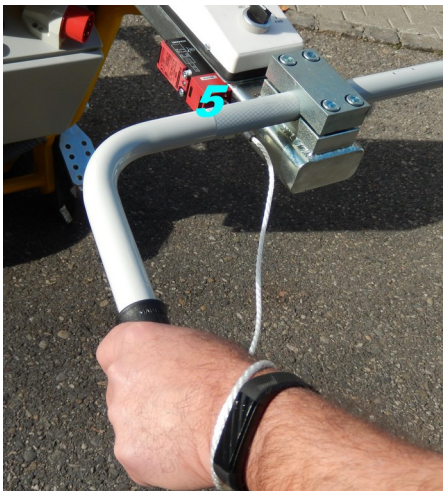

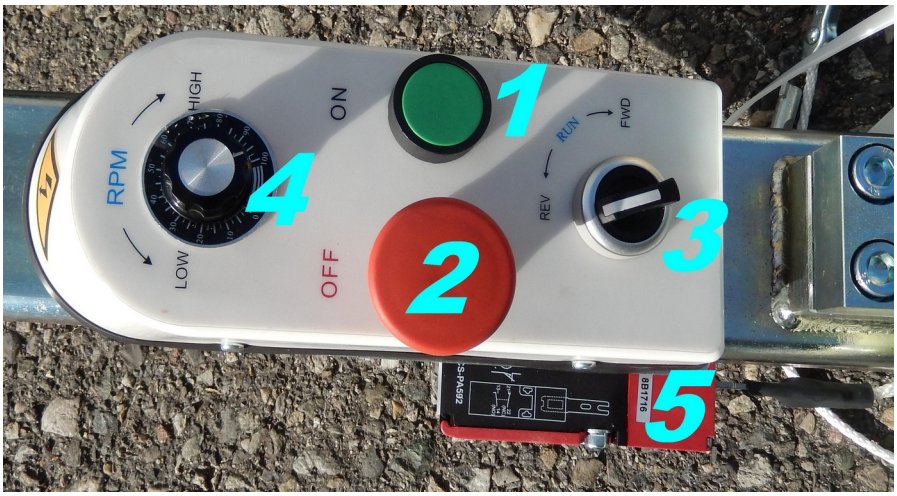

EIN – ON - START

1) EIN-Schalter ***(GRÜNE TASTE)***
2) NOT-AUS-Schalter ***(ROTER PILZ)***
3) Umschalter Links-Rechts
4) Potentiometer
5) Sicherheitsschalter

1) Commutateur marche ***VERT)***
2) Interr.d'arrêt d'urgence ***(ROUGE)***
3) Inverseur à gauche-à droite
4) Potentiomètre
5) Interrupteur de sécurité

AUS – OFF - STOP

1) ON-Switch ***(GREEN)***
2) Emergency stop switch ***(RED)***
3) Reverser left-right
4) Potentiometer
5) Security switch

EIN-Schalter

Auf dem Schaltkasten befindet sich der EIN-Schalter.***(SCHWARZER oder GRÜNER TASTER)***

Commutateur marche

Le commutateur marche est situé sur le coffret de command.***(NOIR ou VERT)***

ON- switch

The ON- switch is on the switchbox. ***(BLACK or GREEN)***

Bei Inbetriebnahme muss die Maschine:	**Pour la mise en service, la machine doit être placée :**	**When placing into operation:**
FLACH AUF DEM BODEN AUFLIEGEN! **MASCHINE NICHT KIPPEN, SOLANGE SIE LÄUFT!**	**1.TOUT A FAIT PLAT SUR LA SURFACE!** **2. NE PAS INCLINER LA MACHINE, PENDANT QUE LE MOTEUR TOURNE ENCORE !**	**1.MACHINE MUST BE PLACED EVEN TO THE SURFACE!** **2.DO NOT TILT THE MACHINE, AS LONG AS THE MOTOR IS RUNNING**

Not-Aus-Schalter

Roter Pilzdruckschalter, bei Druck auf diesen Schalter wird die Stromzufuhr zu dem Antriebsmotor sofort unterbrochen.

Wiederstart: Arretierung durch DREHEN lösen.

Interrupteur d'arrêt d'urgence

Bouton-poussoir rouge type champignon; une pression sur ce bouton interrompt immédiatement l'alimentation électrique du moteur.

Redémarrage: Débloquer le dispositif en TOURNANT le bouton.

Emergency stop switch

Red mushroom switch; pressing this switch cuts off the current to the drive immediately.

Restarting: TURN to unlock the locking element.

Unterspannungsauslöser

Ein eingebauter Unterspannungsauslöser unterbricht die Stromzufuhr augenblicklich, wenn z.B. die Sicherung herausfällt, Stromschwankungen auftreten oder ein Kabel beschädigt ist.

Déclencheur à minimum de tension

Un déclencheur à minimum de tension incorporé interrompt immédiatement l'alimentation électrique, si par exemple le fusible saute, la tension électrique est irrégulière ou un câble est endommagé.

Under voltage release

An integrated under voltage release cuts off the current supply immediately if, e.g., the fuse falls out, current fluctuations occur or a cable is damaged.

3.5 Die Diamantsegmente

Es gibt kein Segment das „ALLES“ kann! Informieren Sie sich bei Ihrem Händler, oder direkt bei AIRTEC. Sie werden durch unsere Fachleute immer gut beraten.

3.5 Les Segments à diamants

Il n’existe aucun segment à diamant capable de « TOUT » ! Renseignez-vous auprès de votre revendeur ou directement chez AIRTEC. Vous serez toujours bien conseillé par nos spécialistes.

3.5 The diamond segments

There is no one diamond segment that “CAN DO EVERTHING”! Please consult your local dealer or contact AIRTEC directly. Our specialists are always on hand to give sound advice.

Sortiment/Auswahl	***Assortiment/Choix***	***Assortment/Choice***
AIRTEC verfügt über ein grosse Auswahl an Schleif/und Frässegmenten.	La sélection des segments à diamants chez AIRTEC est énorme.	AIRTEC has a great assortement of abrading and polishing segments.
Standard: Korn 6-150 für Allgemeine Schleifarbeiten.	Standard: Grainage 6-150 pour meulage générale.	Standard: Grain 6-150 for general abrading and polishing.
Soft-Bond: Korn 6-150 für Harte Beläge.	Soft-Bond: Grainage 6-150 pour revête- ment dur.	Soft-Bond: Grain 6-150 for hard-flooring.
Medium-Bond: Korn 6-150 für Mittlere Beläge.	Medium-Bond: Grainage 6-150 pour revêtement moyen.	Medium-Bond: Grain 6-150 for medium-flooring.
Hart-Bond: Korn 6-150 für Weiche Beläge.	Hart-Bond: Grainage 6-150 pour revêtement doux.	Hard-Bond: Grain 6-150 for soft-flooring.

STANDARD				
AT-CA-6H	***AT-CA-16H***	***AT-CA-40H***	***AT-CA-80H***	***AT-CA-150H***

SOFT-BOND				
AT-SP-6SB	***AT-SP-16SB***	***AT-SP-40SB***	***AT-SP-80SB***	***AT-SP-1500SB***

MEDIUM-BOND				
AT-SP-6MB	***AT-SP-16MB***	***AT-SP-40MB***	***AT-SP-80MB***	***AT-SP-150MB***

HARD-BOND				
AT-SP-6HB	***AT-SP-16HB***	***AT-SP-40HB***	***AT-SP-80HB***	***AT-SP-150HB***

LEIM-UND-KLEBERRESTE			
AT-PCM-8L	***AT-PCM-8R***	***AT-PCM-9L***	***AT-PCM-9R***
		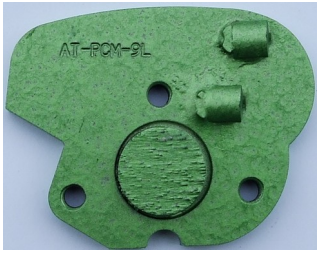	

DÜNNE FARBEN UND VERSIEGELUNGEN			
AT-PKD-SPLITT	***AT-PKD-RONDO***	***AT-DSF1-M6-L***	***AT-DSF1-M6-R***
	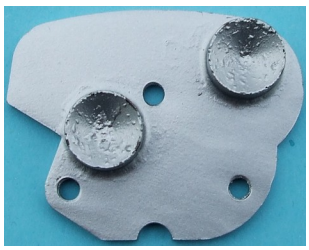		

4.1 Transport der Maschine mit Fahrzeugen

Beim Transport der Maschine ist so zu verfahren, dass Schäden durch Gewalteinwirkung vermieden werden. Sichern Sie die Maschine auf dem Fahrzeug durch Spanngurte. Benutzen Sie mindestens zwei Gurte und ziehen Sie die Maschine fest.

4.2 Manuelles Versetzen der Maschine

Damit die Schleifmaschine versetzt werden kann, muss, wie unter Kapitel 3.5 beschrieben, die Maschine ausgeschaltet werden. Die Maschine lässt sich nun leicht von Hand bewegen.

Der Transport der Maschine erfolgt getrennt in Anlageteilen:

Schleifmaschine

Allgemeines Zubehör

4.3 Transport mit Hebezeugen

Sollten Sie die Maschine mit Hebezeugen wie Kran oder Aufzug transportieren, beachten Sie die zulässigen Gesamtgewichte. Benutzen Sie nur zugelassene und geprüfte Anschlagmittel.

Das Maschinengewicht entnehmen Sie bitte dem Kapitel 1.2 Anlagen-Spezifikation bzw. dem an der Maschine angebrachten Typenschild.

4.4 Verfahren der Maschine beim Schleifbetrieb

Zum Verfahren der Maschine während des Schleifvorgangs gehen Sie vor wie in Kapitel 5.2 „Inbetriebnahme“

4.5 Abmessungen und Gewichte

BS-525-EL (Elektro)

Abmessungen in mm L x B x H

1020x550x1100 mm

Gewicht:335 Kg 400V (mit Schleifausrüstung)

4.1 Transport de la machine avec des véhicules

Lors du transport de la machine, procédez de telle sorte que tout dommage dû à l'utilisation de la force soit évité. Arrimez la machine sur le véhicule avec des sangles de serrage. Utilisez au moins deux sangles et arrimez solidement la machine.

4.2 Déplacement manuel de la machine

Pour pouvoir déplacer la ponceuse, arrêtez la machine selon la description donnée au chapitre 3.5. La machine est alors facile à déplacer à la main.

Le transport de la machine s'effectue séparément selon les éléments de l'installation:

Ponceuse

Accessoires généraux

4.3 Transport avec engins de levage

Si vous transportez la machine avec des engins de levage tels qu'une grue ou un élévateur, ne dépassez pas les poids totaux autorisés. N'utilisez que des éléments d'accrochage autorisés et contrôlés.

Pour le poids de la machine, veuillez vous reporter au chapitre 1.2, Spécification de l'installation, ou à la plaque signalétique apposée sur la machine.

4.4 Manipulation de la machine lors du ponçage

Pour manipuler la machine pendant le ponçage, procédez comme il est indiqué au chapitre 5.2 "Mise en service"

4.5 Dimensions et poids

BS-525-EL (électrique)

Dimensions en mm L x Larg. x H

1020x550x1100 mm

Poids:335 kg 400V (avec l’équipement de ponçage)

4.1 Transporting the machine with vehicles

When transporting the machine, make sure that impact damage is avoided. Use belts to secure the machine on the vehicle. Use at least two belts and secure the machine firmly.

4.2 Moving the machine by hand

Before you can move the machine you must stop the grinder (see Chapter 3.5). The machine can be moved easily by hand.

The machine is transported in parts:

Grinder

General accessories

4.3 Transport with lifting gear

If you want to move the machine with lifting gear such as a crane or elevator, note the max. permitted weights. Use only approved and tested slings.

See Chapter 1.2 Specifications for the machine weight or check the ratings plate.

4.4 Procedure for moving the machine during grinding

See Chapter 5.2 "Starting" for the procedure for moving the machine during grinding.

4.5 Dimensions and weights

BS-525-EL (electric)

Dimensions in mm L x B x H

1020x550x1100 mm

Weight:335 kg 400V (with grinding equipment)

4.1 Transport der Maschine mit Fahrzeugen

Beim Transport der Maschine ist so zu verfahren, dass Schäden durch Gewalteinwirkung vermieden werden. Sichern Sie die Maschine auf dem Fahrzeug durch Spanngurte. Benutzen Sie mindestens zwei Gurte und ziehen Sie die Maschine fest.

4.2 Manuelles Versetzen der Maschine

Damit die Schleifmaschine versetzt werden kann, muss, wie unter Kapitel 3.5 beschrieben, die Maschine ausgeschaltet werden. Die Maschine lässt sich nun leicht von Hand bewegen.

Der Transport der Maschine erfolgt getrennt in Anlageteilen:

Schleifmaschine

Allgemeines Zubehör

4.3 Transport mit Hebezeugen

Sollten Sie die Maschine mit Hebezeugen wie Kran oder Aufzug transportieren, beachten Sie die zulässigen Gesamtgewichte. Benutzen Sie nur zugelassene und geprüfte Anschlagmittel.

Das Maschinengewicht entnehmen Sie bitte dem Kapitel 1.2 Anlagen-Spezifikation bzw. dem an der Maschine angebrachten Typenschild.

4.4 Verfahren der Maschine beim Schleifbetrieb

Zum Verfahren der Maschine während des Schleifvorgangs gehen Sie vor wie in Kapitel 5.2 „Inbetriebnahme“

4.5 Abmessungen und Gewichte

BS-525-EL (Elektro)

Abmessungen in mm L x B x H

1020x550x1100 mm

Gewicht:355 Kg 400V (mit Schleifausrüstung)

4.1 Transport de la machine avec des véhicules

Lors du transport de la machine, procédez de telle sorte que tout dommage dû à l'utilisation de la force soit évité. Arrimez la machine sur le véhicule avec des sangles de serrage. Utilisez au moins deux sangles et arrimez solidement la machine.

4.2 Déplacement manuel de la machine

Pour pouvoir déplacer la ponceuse, arrêtez la machine selon la description donnée au chapitre 3.5. La machine est alors facile à déplacer à la main.

Le transport de la machine s'effectue séparément selon les éléments de l'installation:

Ponceuse

Accessoires généraux

4.3 Transport avec engins de levage

Si vous transportez la machine avec des engins de levage tels qu'une grue ou un élévateur, ne dépassez pas les poids totaux autorisés. N'utilisez que des éléments d'accrochage autorisés et contrôlés.

Pour le poids de la machine, veuillez vous reporter au chapitre 1.2, Spécification de l'installation, ou à la plaque signalétique apposée sur la machine.

4.4 Manipulation de la machine lors du ponçage

Pour manipuler la machine pendant le ponçage, procédez comme il est indiqué au chapitre 5.2 "Mise en service"

4.5 Dimensions et poids

BS-525-EL (électrique)

Dimensions en mm L x Larg. x H

1020x550x1100 mm

Poids:355 kg 400V (avec l’équipement de ponçage)

4.1 Transporting the machine with vehicles

When transporting the machine, make sure that impact damage is avoided. Use belts to secure the machine on the vehicle. Use at least two belts and secure the machine firmly.

4.2 Moving the machine by hand

Before you can move the machine you must stop the grinder (see Chapter 3.5). The machine can be moved easily by hand.

The machine is transported in parts:

Grinder

General accessories

4.3 Transport with lifting gear

If you want to move the machine with lifting gear such as a crane or elevator, note the max. permitted weights. Use only approved and tested slings.

See Chapter 1.2 Specifications for the machine weight or check the ratings plate.

4.4 Procedure for moving the machine during grinding

See Chapter 5.2 "Starting" for the procedure for moving the machine during grinding.

4.5 Dimensions and weights

BS-525-EL (electric)

Dimensions in mm L x B x H

1020x550x1100 mm

Weight:355 kg 400V (with grinding equipment)

5.1 Vorbereitungen zur Inbetriebnahme

Vor der Inbetriebnahme muss sichergestellt werden, dass alle vorhandenen Schutzgehäuse angebracht sind, und der Industriesauger richtig angeschlossen ist.

Behandeln Sie alle Stecker, Kabel, Schläuche und Bedienungseinrichtungen sorgfältig. Vermeiden Sie den Kontakt mit stromführenden Leitungen.

Sollten sich bei der Aufstellung und Inbetriebnahme Probleme mit der Stromversorgung ergeben, rufen Sie eine Fachkraft zu Hilfe. Arbeiten an der Elektrik dürfen nur von geschultem Fachpersonal vorgenommen werden.

Eine regelmäßige Inspektion ist wichtig, um Ausfallzeiten Ihrer Schleifmaschine zu vermeiden. Vor jeder Inbetriebnahme folgende Prüfungen durchführen:

- Kontrollieren Sie, ob alle Maschinenteile korrekt zusammengebaut sind.
- Prüfen Sie alle Schrauben und sonstige Befestigungs-Elemente auf festen Sitz.
- Untersuchen Sie die Schleifscheiben nach Fremdkörpern und, wenn vorhanden, entfernen Sie diese.
- Schleifscheiben, Gehäuse und Befestigungsschrauben auf Schäden und Verschleiß prüfen.
- Die Schlauchverbindungen und den Zustand des Schlauches auf Dichtigkeit überprüfen.
- Überprüfen Sie, ob der Staubsammelbehälter des Industriesaugers geleert ist.

5.1 Préparation de la mise en service

Avant la mise en service, assurez-vous que tous les carters de protection sont mis en place et que l'aspirateur industriel est correctement raccordé.

Manipulez soigneusement toutes les fiches, tous les câbles, tuyaux et dispositifs de commande. Evitez tout contact avec les conduites électriques.

En cas de problèmes électriques lors de la mise en place et de la mise en service, veuillez faire appel à un spécialiste. Les travaux sur le système électrique ne doivent être effectués que par du personnel spécialisé.

Pour éviter tout arrêt du fonctionnement de votre ponceuse, il est important d'effectuer une inspection régulière. Avant chaque mise en service, faites les contrôles suivants :

- Contrôlez l'assemblage de toutes les pièces de la machine.
- Assurez que toutes les vis et que tous les autres éléments de fixation tiennent solidement en place.
- Vérifiez que les disques à diamant ne contiennent aucun corps étranger ; en cas de présence d'un corps étranger, retirez celui-ci.
- Vérifiez l'état des disques à diamant, du carter et des vis de fixation (détérioration, usure).
- Contrôler l'étanchéité des raccords de tuyau et du tuyau.
- Vérifiez si le réservoir collecteur de poussière de l'aspirateur industriel est vide.

5.1 Preparations for starting

Before starting, make sure that all safety housings are in place and that the industrial extractor has been correctly connected.

Handle all plugs, cables, tubes and operating elements with care. Avoid contact with not touch live conductors.

If you have problems with the power supply during assembly and starting contact a qualified electrician. Work on electrical parts may be carried out by qualified personnel only.

Regular inspections are important to prevent breakdowns of your grinder. Before starting, carry out the following tests:

- Check that all machine components have been correctly assembled.
- Check that all screws and other fasteners are tight.
- Check the grinding disc for foreign bodies and remove them.
- Check the grinding discs, housing and fastening screws for damage and wear.
- Check the tube connections for leaks and check their condition.
- Check whether the dust collector for the industrial extractor is empty.

Vor Inbetriebnahme muss sich das Bedienungspersonal mit den Sicherheitsvorschriften, die sich in diesem Handbuch befinden, vertraut machen.

- Bringen Sie die Schleifmaschine und den Industriesauger auf die zu bearbeitende Fläche. Um die Maschine manuell zu bewegen, drücken Sie sie am Handgriff nach unten.

- Verbinden Sie Schleifmaschine und Industriesauger mit dem Staubschlauch. Benutzen Sie Schlauchschellen an den Verbindungsstellen.
- Verbinden Sie das Elektrokabel des Industriesaugers mit dem Baustellenanschluss.
- Überprüfen Sie, ob der Staubsammelbehälter des Industriesaugers geleert ist.

5.2 Inbetriebnahme

Alle Personen, die sich in der Nähe der Maschine befinden, wenn diese im Einsatz ist, müssen Schutzbrillen mit Seitenschutz, Gehörschutz und Sicherheitsschuhe tragen. Dem Bediener ist das Tragen enganliegender Schutzkleidung vorgeschrieben.

Avant la mise en service, le personnel de service doit se familiariser avec les consignes de sécurité du présent manuel.

- Placez la ponceuse et l'aspirateur industriel sur la surface à traiter. Pressez la machine à la poignée vers le bas pour pouvoir mettre la machine manuellement en mouvement.

- Raccordez la ponceuse et l'aspirateur industriel au tuyau d'évacuation des poussières. Utilisez des colliers de serrage aux points de raccordement.
- Reliez le câble électrique de l'aspirateur industriel au raccord de l'emplacement de travail.
- Vérifiez si le réservoir collecteur de poussière de l'aspirateur industriel est vide.

5.2 Mise en service

Toutes les personnes se trouvant à proximité de la machine, lorsque celle-ci fonctionne, doivent porter des lunettes protectrices à protection latérale, une protection acoustique et des chaussures de sécurité. L'opérateur doit porter des vêtements protecteurs collants.

Before starting the machine, operating personnel must familiarize themselves with all the safety instructions in this Manual.

- Move the grinding machine and the industrial vacuum cleaner into position on the surface to be prepared. To move the machine manually, tilt it slightly to the rear.
- Connect the grinder and the industrial extractor to the dust hose. Use hose clamps at the connections.
- Connect the electricity cable for the industrial extractor to the site terminal.
- Check that the dust collector of the industrial extractor is empty.

5.2 Starting

All persons in the vicinity of the machine when it is working must wear protective goggles with side protectors, ear muffs and safety shoes. The operator must wear close-fitting protective clothing.

Die Schleifmaschine und der Industriesauger werden nun in der folgenden Reihenfolge in Betrieb genommen:

1. ***Einschalten des Industriesaugers***

➔ Hauptschalter des Industriesaugers EIN

2. ***Inbetriebnahme der Schleifmaschine***

a)Überprüfen Sie, dass der Not-Aus-Schalter nicht betätigt ist, und der Sicherheitsschalter steckt! (Siehe Bild)

La ponceuse et l'aspirateur industriel sont maintenant mis en service dans l'ordre suivant:

1. ***Mise en marche de l'aspirateur industriel***

➔ Interrupteur principal de l'aspirateur industriel sur MARCHE (EIN)

2. ***Mise en service de la ponceuse***

a)Vérifiez que l'interrupteur d'arrêt d'urgence ne soit pas activé, la clé de sécurité est insérée. (Voir photo)

The grinder and the industrial extractor are now started in the following sequence:

1. ***Switch the industrial extractor on***

➔ Main switch of the industrial extractor ON.

2. ***Starting the grinder***

a)Check that the emergency off switch has not been pressed, the Key must be insered! (See picture)

b)Starten Sie die Maschine durch niederdrücken des **"*GRÜNEN*"** Einschaltknopfes.

Durch Verschieben der Maschine können Sie nun die Oberfläche ohne jeglichen Kraftaufwand bearbeiten. Das Verschieben bzw. die Vorschubgeschwindigkeit ist abhängig von der Beschaffenheit und der gewünschten Oberflächenstruktur der zu bearbeitenden Fläche.

b)Actionnez le commutateur en appuyant sur le bouton **"*VERT*"** de mise en marche.

En guidant la machine, vous pouvez raboter la surface à traiter sans le moindre effort. La vitesse d'avancée dépend de la constitution et de la structure souhaitée.

b)Press the switch by holding the **"*GREEN*"** push-button.

By gliding the machine you can now work the surface without any effort at all. The feed rate, depends on the characteristics of the surface and the surface structure you want to obtain.

6.1 Betrieb

Die normale Inbetriebnahme und der Arbeitseinsatz der Schleifmaschine BS-525 unterscheiden sich nicht von der im Kapitel „Inbetriebnahme“ beschriebenen Vorgehensweise.

Bild 6.1 zeigt die empfohlenen Schleifrichtungen vom Industriesauger weg.

Achten Sie darauf, dass keine Fahrzeuge, wie Gabelstapler und andere Geräte über das Elektrokabel und den Staubschlauch fahren.

Die Wahl der richtigen Vorschubgeschwindigkeit der Schleifmaschine ist wichtig für ein gutes Schleifergebnis. Sollte die Oberfläche verschiedene Eigenschaften aufweisen (z.B. unterschiedliche Härte oder unterschiedlich dicke Beschichtungen), so kann durch variieren der Vorschubgeschwindigkeit während des Schleifens ein einheitliches Schleifergebnis erzielt werden.

6.1 Fonctionnement

La mise en service normale et l’utilisation de la ponceuse BS-525 ne diffèrent pas de la description donnée au chapitre “Mise en service“.

La fig. 6.1 montre les directions de ponçage recommandées considérées à partir de l’aspirateur industriel.

Veillez à ce qu’aucun véhicule (tel qu’un élévateur à fourche) ni aucun appareil ne passe ni sur le câble électrique ni sur le tuyau d’évacuation des poussières.

La sélection de la bonne vitesse d’avancée de la ponceuse est importante pour le résultat du ponçage. Si la surface présente des propriétés différentes (par exemple des différences de dureté ou des couches d’épaisseurs différentes), il est possible d’obtenir un ponçage unitaire en faisant varier la vitesse d’avancée pendant le ponçage.

6.1 Operations

Normally, starting and operating the BS-525 grinder is the same procedure as described in the chapter "Starting".

Fig. 6.1 shows the recommended grinding direction seen from the industrial extractor.

Make sure that no vehicles, such as forklift trucks and other appliances do not drive over the electric cable and the dust hose.

Choosing the right feed rate is important for good grinding results. If the surface is uneven (e.g. different degrees of hardness or coatings with different thicknesses), you can vary the feed rate during grinding to obtain uniform grinding results.

6.2 Hinweise zur Vorschub-geschwindigkeit

Die Vorschubgeschwindigkeit richtet sich nach dem Material der zu schleifenden Oberfläche und der gewünschten Profilgebung.

Zur Wahl der richtigen Vorschubgeschwindigkeit beobachten Sie die Fläche und variieren Sie die Geschwindigkeit abhängig von der gewünschten Eindringtiefe.

6.2 Remarques sur la vitesse d’avancée

La vitesse d’avancée doit être adaptée aux matériaux de la surface à poncer et au profil souhaité.

Pour choisir la bonne vitesse d’avancée, observez la surface et faites varier la vitesse selon la profondeur de pénétration voulue.

6.2 Information on the feed rate

The feed rate depends on the material of the surface being worked and the required profile.

To select the correct feed rate, inspect the surface and vary the rate in dependence on the desired penetration depth.

6.3 Empfohlene Schleifrichtungen

Stellen Sie den Industriesauger in die Nähe eines Netzanschlusses.

Plazieren Sie die Schleifmaschine in die Nähe des Industriesaugers und breiten Sie den Schlauch aus wie in Bild 6.1 dargestellt.

Arbeiten Sie mit der Schleifmaschine, wenn der Schlauch in der Gegenrichtung ausgebreitet ist, indem Sie den Arbeitsprozess vom Industriesauger weg wiederholen.

6.3 Directions de ponçage recommandées

Placez l’aspirateur industriel à proximité d’un prise de secteur.

Placez la ponçeuse de surface à proximité de l’aspirateur industriel et déroulez le tuyau tel qu’il est indiqué sur la fig. 6.1.

Travaillez avec la ponceuse quand le tuyau est déroulé dans la direction opposée, en répétant le processus en vous éloignant de l’aspirateur industriel.

6.3 Recommended grinding directions

Place the industrial extractor near a mains connection.

Place the grinder near the industrial extractor and unroll the hose, as shown in Fig. 6.1.

Work with the grinder when the hose is unrolled in the other direction by repeating the working process away from the industrial extractor.

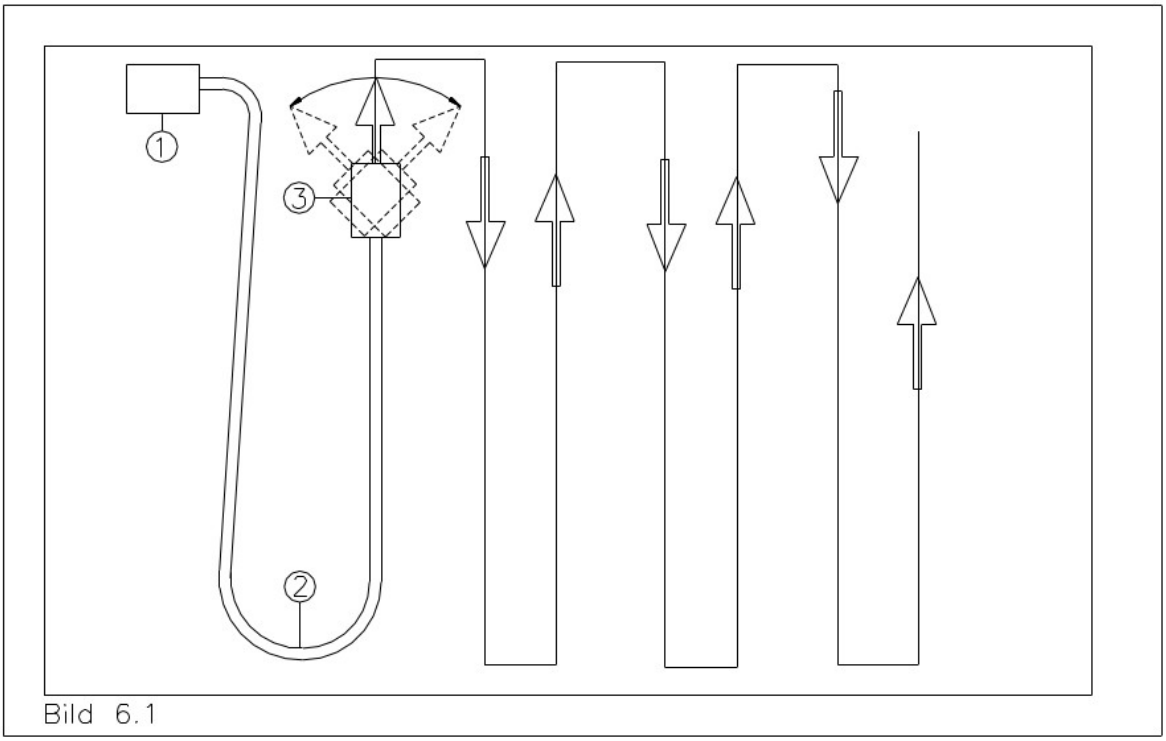

Bild 6.1

1) Industriesauger
2) Staubschlauch
3) Schleifmaschine

Fahren Sie stufenweise in den Arbeitsbereich und berücksichtigen Sie dabei die Gebrauchslänge des Staubschlauches.

Stellen Sie den Bereich fertig, indem Sie zum Schluss dort schleifen, wo der Industriesauger steht.

Bei stark unebenen Oberflächen ist es zweckmässig, den Schleifvorgang mehrmals zu wiederholen.

1) Aspirateur industriel
2) Tuyau d'évacuation des poussières
3) Ponceuse

Progressez par sections dans la zone de travail et tenez compte, à cet égard, de la longueur d'utilisation du tuyau d'évacuation des poussières.

Achevez le travail en ponçant à la fin à l'endroit ou l'aspirateur industriel est situé.

Si les surfaces sont très inégales, il est recommandé de répéter le fraisage plusieurs fois.

1) Industrial extractor
2) Dust tube
3) Grinding machine

Move into the working area step-by-step and take the length of the dust host into account.

Finish off the working area by grinding the section where the industrial extract stood or is placed.

Repeat the milling procedure several times if the surface is very uneven.

6.4 Ausschalten der Maschine

a)Drücken Sie den ***ROTEN*** Not-Aus-Taster. Siehe auch Kap.3 Bild 3.4. Warten Sie bis sich die Schleifscheiben nicht mehr drehen!

b)Stellen Sie den Hauptschalter des Industriesaugers auf AUS.

c)Falls die **AIRTEC**-Schleifmaschine für längere Zeit ausser Betrieb genommen wird, ziehen Sie den Netzstecker, und decken die Maschine mit einer Kunststofffolie ab.

Vergewissern Sie sich, dass alle drehenden Maschinenteile zum Stillstand gekommen sind, bevor irgendwelche Inspektions- oder Wartungsarbeiten vorgenommen werden. Beachten Sie die vorgeschriebene Sicherheits-Nullstellung.

NETZSTECKER ZIEHEN!

6.5 Verhalten bei Störungen

Unabhängig von nachfolgenden Hinweisen gelten für den Betrieb der Maschine in jedem Falle die örtlichen Sicherheitsbestimmungen.

Zuerst Maschine in **Sicherheits-Nullstellung (Kap.2.5)** bringen. Danach mit der Fehlersuche beginnen.

6.4 Arrêt de la machine

a) Appuyez sur le commutateur d'arrêt d'urgence ***ROUGE***. Voir aussi cap.3 Photo 3.4. Attendre, que les disques à diamant ne plus tourne.

b) Mettrez le commutateur principal de l'aspirateur industriel sur AUS (ARRET) .

c) Si la ponceuse **AIRTEC** est arrêtée pendant une période prolongée, retirez la prise de secteur et recouvrez la machine d'une toile de plastique.

Assurez-vous que tous les éléments rotatifs de la machine sont arrêtés avant d'effectuer une inspection ou des travaux de maintenance. Tenez compte de la position zéro de sécurité prescrite.

RETIREZ LA PRISE ÉLECTRIQUE !

6.5 Comportement en cas de panne

Indépendamment des remarques suivantes, l'utilisation de la machine est soumise dans tous les cas aux consignes de sécurité locales.

Mettez d'abord la machine **en position zéro de sécurité**.

(Chap.2.5) Commencez ensuite la recherche du défaut.

6.4 Switching off

a)Press the ***RED*** emergency off switch. See also chapter 3 picture 3.4. Wait until, don't turn the grinding discs.

b)Set the main switch of the industrial extractor to OFF.

c)If the **AIRTEC** grinder is switched off for a longer period of time, pull the plug out and cover the machine with a plastic sheet.

Make sure that all rotating parts have come to a complete standstill before you start any inspection or maintenance work. Make sure the machine is set to the prescribed emergency off position.

CUT OFF POWER SUPPLY BY PULLING THE PLUG OUT!

6.5 What to do when faults occur

Independently of the instructions contained in this manual, national safety regulations must always be complied with.

First set the machine in the **emergency off position**. **(Chap.2.5)** Then start to look for the fault.

6.6 Sicherheitsabschaltung

Achtung: Warnung

Bei Reparaturarbeiten ist die Maschine in die Sicherheits-Nullstellung zu bringen und die Stromzufuhr zu unterbrechen ***(NETZSTECKER ZIEHEN)***. Siehe Kap. Sicherheit.

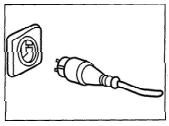

6.6 Arrêt de sécurité

Important: Avertissement

Si des réparations sont nécessaires, mettez la machine en position zéro de sécurité et interrompez l'alimentation électrique ***(RETIREZ LA PRISE ÉLECTIRQUE)***. Voir le chapitre Sécurité.

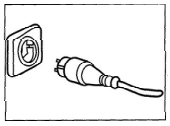

6.6 Safety switching

Important: Warning

Before carrying out any repairs, set the machine to the emergency off position and cut off the power supply ***(PULL THE PLUG OUT)***. See the Chapter on "Safety".

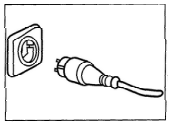

6.7 Wieder Inbetriebnahme nach einem Störfall, oder Unterbruch

Siehe Betriebsanleitung „Inbetriebnahme"

6.7 Remise en marche après une panne

Voir Instructions de service"Mise en service"

6.7 Restarting after breakdowns

See Manual "Starting"

6.8 Maßnahmen vor einem längerem Stillstand

Vor längerem Stillstand

a) Die Maschine ausschalten. (siehe BA „Ausschalten" 6.4)

b) Elektromotoren gegen Feuchtigkeit , Hitze, Staub und Stoss schützen.

c) Reinigen Sie die Maschine und decken Sie mit einer Kunststofffolie ab.

6.8 Mesures à prendre avant un arrêt prolongé

Avant un arrêt prolongé

a) Arrêtez la machine (voir les instructions de service "Arrêt" 6.4)

b) Protégez les moteurs électriques de l'humidité, de la chaleur, de la poussière et des chocs.

c) Nettoyez la machine et recouvrez-là d'une toile de plastique.

6.8 Measures before a longer standstill

Before longer standstill

a) Switch the machine off. (See Manual "Switching off" 6.4).

b) Protect electric motors against moisture, heat, dust and impact.

c) Clean the machine and cover it with a plastic sheet.

7.1 Hinweise

Vor Beginn jeder Instandsetzung an der Anlage und deren Antriebe ist die Anlage gegen unbeabsichtigtes Einschalten zu sichern. Anlage in Sicherheits-Nullstellung bringen. Kap. 2.5

(NETZSTECKER ZIEHEN).

Betriebsstörungen, die durch unzureichende und unsachgemäße Wartung hervorgerufen worden sind, können sehr **hohe Reparaturkosten** und lange Stillstandzeiten der Maschine verursachen. Eine **regelmäßige** Wartung ist deshalb unerlässlich.

Die Betriebssicherheit und die Lebensdauer der Maschine hängen neben mehreren Faktoren auch von der ordnungsgemäßen Wartung ab.

Nachfolgende Tabelle enthält Zeit-, Kontroll- und Wartungshinweise für den normalen Einsatz der Maschine.

Die Zeitangaben basieren auf dem täglichen Betrieb. Wenn die angegebene Betriebsstundenzahl während der entsprechenden Periode nicht erreicht wird, kann die Periode verlängert werden. Eine vollständige Überprüfung muss aber *mindestens einmal im Jahr vorgenommen werden.*

Aufgrund der unterschiedlichen Betriebsverhältnisse kann im voraus nicht festgelegt werden, wie oft eine Verschleißkontrolle, Inspektion, Wartung und Instandsetzung erforderlich ist. Unter Berücksichtigung der Betriebsverhältnisse ist eine zweckmäßige Inspektionsroute festzulegen.

Unsere Spezialisten stehen Ihnen gerne mit weiteren Ratschlägen zur Verfügung.

Auch die Betriebs- und Wartungsvorschriften der Zulieferer sind bei der Wartung und Instandhaltung zu

7.1 Remarques

Avant toute réparation sur l'installation et ses moteurs, prévenir toute mise en marche inopinée. Mettre l'installation en position zéro de sécurité. Chap. 2.5.

(RETIREZ LA PRISE ÉLECTRIQUE).

Les pannes dues à une maintenance insuffisante ou non appropriée peuvent entraîner des **frais de réparation très élevés** et de longues périodes d'arrêt de la machine. Une maintenance **régulière** est donc indispensable.

La sécurité du fonctionnement et la longévité de la machine dépendent, à côté de plusieurs facteurs, de la qualité de la maintenance.

Le tableau ci-après contient des indications de périodes et des instructions de contrôle et de maintenance qui doivent être respectés pour une bonne utilisation de la machine.

Les périodes indiquées se rapportent à une utilisation quotidienne. Si le nombre d'heures de service indiqué n'est pas atteint pendant la période correspondante, la période peut être prolongée. Un contrôle complet doit cependant être *effectué au moins une fois par an.*

En raison des différences de conditions de fonctionnement, la fréquence des contrôles d'usure, des inspections, des opérations de maintenance et des réparations ne peut être déterminée à l'avance. Un processus régulier d'inspections appropriées doit être défini selon les conditions de fonctionnement.

Nos spécialistes se tiennent bien volontiers à votre disposition pour de plus amples conseils.

Il doit également être tenu compte des consignes de service et de maintenance des fournisseurs lors des tra-

7.1 Information

Before beginning any repair work on the machine and its drives, make sure that it cannot be switched on accidentally. Set the machine to the emergency off position. Chap. 2.5.

(PULL THE PLUG OUT).

Breakdowns caused by insufficient and unprofessional maintenance can lead to very **high repair costs** and long downtimes. **Regular** maintenance is therefore essential.

Operational safety and the machine's service life depend on several factors and also on proper maintenance.

The following table contains information on schedules, inspections and maintenance for normal working.

The times are based on daily use. If the number of working hours shown here is not reached in the corresponding period, the period may be extended. However, a complete inspection *must take place very year.*

Because operating conditions can vary considerably it is not possible to state in advance how often checks for wear , inspections, maintenance and repairs are necessary. A practical inspection schedule should be drawn up taking the operating conditions into account.

Our technicians are available to provide you with more assistance.

The suppliers' operating and maintenance instructions must be complied with during mainte-

beachten. Beachten Sie insbesondere die Hinweise bei Lieferungen zu den Elektrokomponenten.

7.2 Wartungs- und Inspektionsliste

12 Stunden nach Instandsetzungsarbeiten

- Kontrolle aller Sicherheitseinrich-tungen auf Wirksamkeit.
- Prüfung aller erreichbarer Schraubenverbindungen auf festen Sitz.

Täglich und vor Arbeitsbeginn

- Untersuchen Sie die Zuleitungen auf Beschädigungen.
- Kontrollieren Sie den Schlauch zum Industriesauger auf Beschädigungen.
- Prüfen, ob sich Fremdkörper in den Schleifscheiben befinden.
- Prüfen, dass der Staubsammelbehälter des Industriesaugers geleert ist.
- Gehäuse und Staubbürste auf Verschleiß prüfen.

Jährlich

Vollständige Überholung und Reinigung der kompletten Maschine.

7.3 Instandsetzung

Wie schon bei der Inbetriebnahme empfehlen wir, bei erstmaligen Reparaturen an der Maschine **AIRTEC-Personal** in Anspruch zu nehmen.

Ihr Wartungspersonal erhält dadurch Gelegenheit zur intensiven Einarbeitung. Es sind nur Instandsetzungsarbeiten beschrieben, die im Rahmen der Wartung vorkommen oder zum Auswechseln von Verschleißteilen benötigt werden.

Sollte aus bestimmten Gründen der Austausch von Teilen von Ihnen selbst vorgenommen werden, sind nachfol-

vaux de maintenance et d'entretien. Tenez compte en particulier des remarques accompagnant les livraisons de composants électriques.

7.2 Liste de maintenance et d'inspection

12 heures après des travaux de réparation

- Contrôle de l'efficacité de tous les dispositifs de sécurité.
- Contrôle du serrage de tous les raccords à vis susceptibles d'être atteints.

Tous les jours et avant le travail

- Vérifiez le bon état des conduites d'alimentation.
- Contrôlez l'état du tuyau de raccordement à l'aspirateur industriel (dommages éventuels).
- Vérifiez que les disques ne contienne aucun corps étranger.
- Vérifiez que le collecteur de poussière de l'aspirateur industriel soit vide.
- Examinez l'usure de la brosse et du carter.

Annuellement

Remise en état et nettoyage complet de toute la machine.

7.3 Réparation

Comme pour la mise en service, nous vous recommandons de faire appel à du **personnel AIRTEC** lors des premières réparations.

Votre personnel de maintenance aura ainsi l'occasion de bénéficier d'une formation intensive. Les travaux de réparation décrits sont seulement ceux qui sont exécutés dans le cadre de la maintenance ou qui sont nécessaires pour le remplacement de pièces usées.

Si, pour telle ou telle raison, vous devez remplacer vous-même des pièces, veuillez tenir compte des remarques sui-

nance and repair work. In particular, instructions provided with electrical components must be complied with.

7.2 Maintenance and inspection list

12 hours after repairs

- Check all safety devices for efficacy.
- Check all accessible screw connections for correct fit.

Daily and before starting work

- Check all supply pipes for damage.
- Check the hose to the industrial extractor for damage.
- Check whether there are any foreign bodies in the discs.
- Check that the dust collector of the industrial extractor is empty.
- Check dust brush and housing for wear.

Yearly

Full overhaul and cleaning of the complete machine.

7.3 Repairs

As with starting for the first time, we recommend that the first repairs of your **AIRTEC** are carried out by **our personnel.**

Your maintenance personnel then has the opportunity of intensive familiarization. This Manual only describes repairs that occur during maintenance work or are required when replacing wearing parts.

If you decide for any reason to replace parts yourself, please comply with the following instructions and

gende Hinweise sowie die einzelnen Schrittfolgen zu beachten.

Des weiteren sollten alle Ersatz- oder Verschleißteile, die nicht kurzfristig lieferbar sind, bei Ihnen auf Lager liegen. Produktionsausfälle sind in der Regel teurer als die Kosten für das Ersatzteil.

Demontierte Schrauben werden grundsätzlich in gleicher Qualität (Festigkeit, Werkstoff) und Ausführung ersetzt.

Vor Beginn jeder Instandsetzung an der Maschine und deren Antrieben sind diese vor unbeabsichtigtem Einschalten zu sichern.

(NETZSTECKER ZIEHEN).

Verwenden Sie nur AIRTEC-Originalteile

7.4 Die Diamant-Segmente

Um ein gleichmäßiges, sauberes Schleifbild auf der zu bearbeitenden Oberfläche zu erzielen, ist die richtige Wahl der Schleifbewegung der Maschine, sowie die für die Oberfläche geeignete Diamant-Segmente zu beachten.(Siehe Kap.3.4)

Eine nicht gleichmäßig bestückte Ausrüstung führt zu einer Unwucht der Maschine, wodurch ein übermäßiger Verschleiß auftritt.

Für defekte Maschinenteile jeglicher Art, die auf eine nicht sachgemäße Montage deuten, übernimmt die Firma **AIRTEC** keine Gewährleistung.

Folgende 2 Faktoren beeinflussen das Schleifbild:

vantes et respecter l'ordre des opérations.

En outre, vous devriez avoir en stocks toutes les pièces de rechange ou d'usure qui ne peuvent être livrées rapidement. Les arrêts de la production sont en général plus chers que l'acquisition de pièces détachées.

Les vis enlevées doivent être remplacées par des vis de la même qualité (solidité, matériau) et du même modèle.

Avant toute réparation sur la machine et ses moteurs, prévenir tout démarrage inopiné.

(RETIREZ LA PRISE ÉLECTRIQUE).

N'utilisez que des pièces d'origine AIRTEC.

7.4 Les Segments à diamants

Pour obtenir une surface de ponçage régulière et soignée, il est important de veiller au choix correct du mouvement de ponçage de la machine et d'utiliser le segments à diamants adéquat pour la surface à traiter.(Voir chap. 3.4)

Si l'Équipement n'est pas équipé de façon équilibrée, la machine est déséquilibrée, ce qui entraîne une usure excessive.

Pour les pièces de machines défectueuses de toute nature qui indiquent que le montage n'a pas été fait correctement, la société **AIRTEC** n'assure aucune garantie.

Les deux facteurs suivants influencent le résultat du ponçage:

work in the sequence shown.

In addition, you should always keep stocks of spare or wearing parts that cannot be supplied at short notice. Production losses are usually more expensive than the costs of the spare part.

Any screws you remove must be replaced in the same quality (strength, material) and design.

Before starting repair work on the machine and the drives, make sure they cannot be switched on accidentally.

(PULL THE PLUG OUT).

Use only AIRTEC original parts

7.4 The diamond segments

In order to achieve a uniform and workmanlike ground finish on the floor surface, it is essential to select the appropriate machine grinding motion and the diamond segments most suitable for the surface to be prepared (see Section 3.4)

If the equipment is incorrectly fitted, this will lead to the machine being unbalanced and to excessive wear.

AIRTEC does not guarantee defective machine parts of any kind that point to incorrect assembly **AIRTEC**.

The following 2 factors influence the grinding pattern:

- Die Vorschubgeschwindigkeit muss der Oberflächenbeschaffenheit angepasst sein.
- Es müssen die für den jeweiligen Einsatzzweck geeigneten Schleifwerkzeuge gewählt werden.

Ebenso erlischt der Garantieanspruch bei Verwendung von nicht Original-**AIRTEC**-Ersatzteilen und Schleifwerkzeugen.

- La vitesse d'avancée doit être adaptée à la constitution de la surface.
- Choisir les outils de ponçage adaptés à l'objectif respectif.

De même, en cas d'utilisation d'autres pièces détachées que les pièces détachées originales **AIRTEC**, l'utilisateur ne peut se prévaloir d'aucun droit à la garantie.

- The feed speed must by adapted to the surface structure.
- The right grinding tools must be selected for each application.

Guarantee claims also lapse if non-original **AIRTEC** parts and grinding tools are used.

7.5 Austausch der Segmente!

Vor Beginn jeder Instandsetzung an der Anlage und deren Antrieben ist die Anlage gegen unbeabsichtigtes Einschalten zu sichern. Anlage in Sicherheits-Nullstellung bringen. Kap. 2.5 ***(NETZSTECKER ZIEHEN)***.

Ausbau/Einbau

1) Drücken Sie die Maschine an der Führungsstange bis auf den Boden. (Bild 7.1).

2) Lösen Sie mit einem Schraubenzieher die Segmente, und entfernen Sie diese. (Bild 7.2). Neue Segmente montieren.

3) Sicherungsschraube montieren und ***FEST*** anziehen. Werkzeugteller von Hand ***vorsichtig drehen***, und kontrollieren, dass nichts streift. ***ACHTUNG VOR VERLETZUNG DURCH KLEMMEN!*** Danach Gummidichtung kontrollieren, und eventuell ersetzen.

7.5 Remplacement du Segments !

Avant toute réparation sur l'installation et ses moteurs, prévenir toute mise en marche inopinée. Mettre l'installation en position zéro de sécurité. Chap. 2.5.

(RETIREZ LA PRISE ÉLECTRIQUE).

Démontage /Montage

1) Pressez la machine à la pièce de guidage jusqu'au sol. (Illustration 7.1).

2) Desserrez les segments usagé avec un tournevis, (Illustration 7.2). Montez des segments nouveau.

3) Montez la vis de sécurité et resserrez ***SOLIDEMENT. Tournez avec précaution*** la plaque de l'outil à la main et contrôlez que rien ne racle. ***ATTENTION AUX RISQUES DE BLESSURES PAR COINCEMENT!*** Ensuite contrôlez, et éventuellement remplacez, le Caoutchouc de protection.

7.5 Replacing the segments!

Before beginning any repair work on the machine and its drives, make sure that it cannot be switched on accidentally. Set the machine to the emergency off position. Chap. 2.5.

(PULL THE PLUG OUT).

Dismantling/Mounting

1) Tilt the machine over backwards so that it lies with its handle on the floor (Fig. 7.1).

2) Use a srewdriver and remove the worn segments.(Fig. 7.2). Fit new segments.

3) Fit the security screw and tighten ***SECURELY. Carefully rotate*** the tool holder manually to verify that there is no collision. ***TAKE CARE NOT TO TRAP YOUR HANDS!*** Afterwards check the dust rubber seal and replace if necessary.

Bild 7.1

Bild 7.2

7.6 Der Motor

Der Motor ist für eine lange Lebensdauer ausgelegt. Beschädigungen an dem Motor sind wahrnehmbar durch ungewöhnliche Geräusche oder Funktionsstörungen bzw. Ausfall.

Bei Funktionsstörungen des Motors ziehen Sie bitte die beigefügten Hinweise des Herstellers zu Rate. Falls die Funktionsstörung nicht behoben werden kann, benachrichtigen Sie bitte den Kundendienst.

7.6 Le Moteur

Le moteur est conçu pour une grande longévité. Les détériorations du moteur se manifestent sous la forme de bruits inhabituels, de perturbations du fonctionnement ou d'arrêts.

En cas de perturbations du fonctionnement du moteur, veuillez consulter les instructions jointes du constructeur. S'il n'est pas possible d'éliminer la panne, veuillez vous adresser au service après-vente.

7.6 Motor

The motor is designed for a long service life. Unusual noises, functional faults or breakdowns indicate damage to the motor.

In the event of functional faults, please refer to the manufacturer's instructions. If a functional fault cannot be eliminated, notify the after-sales service.

Arbeiten an elektrischen Ausrüstungen der Maschine dürfen nur von einer **Elektrofachkraft** oder von unterwiesenen Personen unter Leitung und Aufsicht einer Elektrofachkraft vorgenommen werden.

Bestellen Sie die Elektroartikel unter Bezugnahme auf die Schaltpläne in Kap. 8.1 oder rufen Sie den Kundendienst an.

8.1 Schaltpläne

Les travaux sur les équipements électriques de la machine ne peuvent être effectués que par des **électriciens spécialisés** ou par des personnes spécialement formées et placées sous la direction et le contrôle d'un électricien spécialisé.

Commandez les articles électriques en vous référant aux plans des connexions du chap. 8.1 ou téléphonez au service après-vente.

8.1 Plans des connexions

Work on the machine's electrical equipment must only be carried out by a **qualified electrician** or by trained personnel under the guidance and supervision of a qualified electrician.

Order electrical items by referring to the circuit diagrams in Chap 8.1, or contact our after-sales service.

8.1 Circuit diagrams

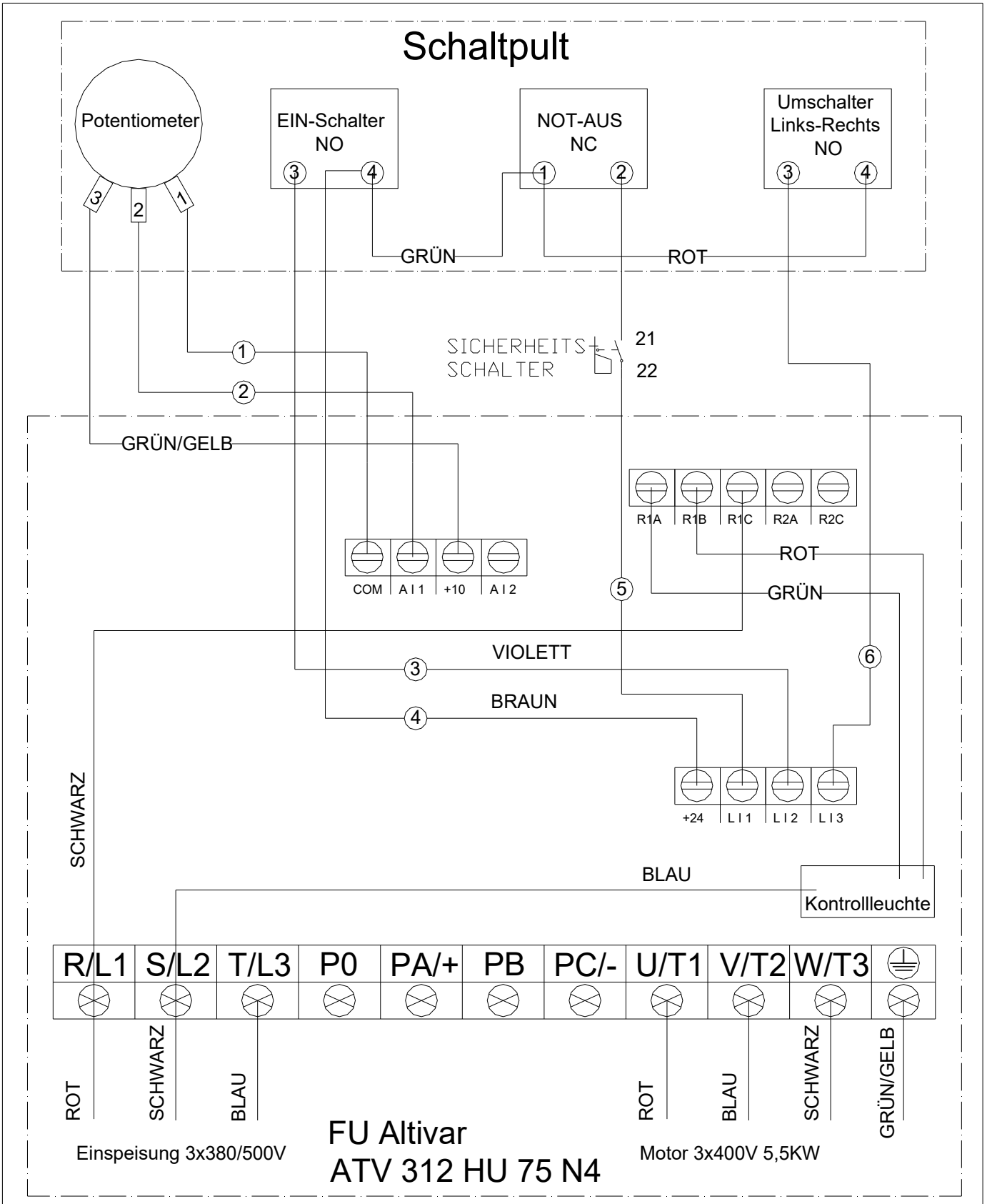

Fig.100 BS-525-EL 19.12.2017

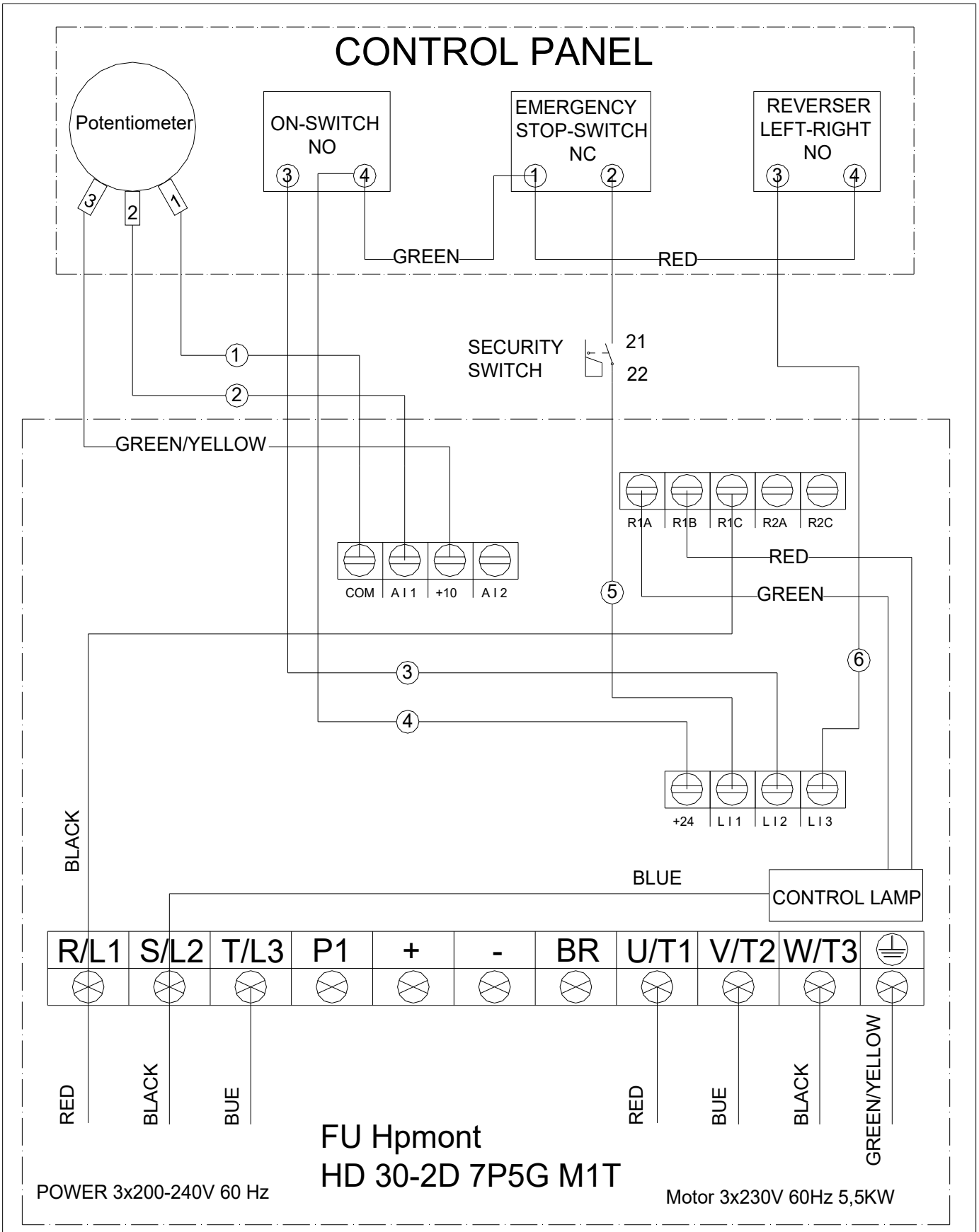

Fig.101 BS-525-EL 3x230V 19.12.2017

Arbeiten an elektrischen Ausrüstungen der Maschine dürfen nur von einer **Elektrofachkraft** oder von unterwiesenen Personen unter Leitung und Aufsicht einer Elektrofachkraft vorgenommen werden.

Bestellen Sie die Elektroartikel unter Bezugnahme auf die Schaltpläne in Kap. 8.1 oder rufen Sie den Kundendienst an.

8.1 Schaltpläne

Les travaux sur les équipements électriques de la machine ne peuvent être effectués que par des **électriciens spécialisés** ou par des personnes spécialement formées et placées sous la direction et le contrôle d'un électricien spécialisé.

Commandez les articles électriques en vous référant aux plans des connexions du chap. 8.1 ou téléphonez au service après-vente.

8.1 Plans des connexions

Work on the machine's electrical equipment must only be carried out by a **qualified electrician** or by trained personnel under the guidance and supervision of a qualified electrician.

Order electrical items by referring to the circuit diagrams in Chap 8.1, or contact our after-sales service.

8.1 Circuit diagrams

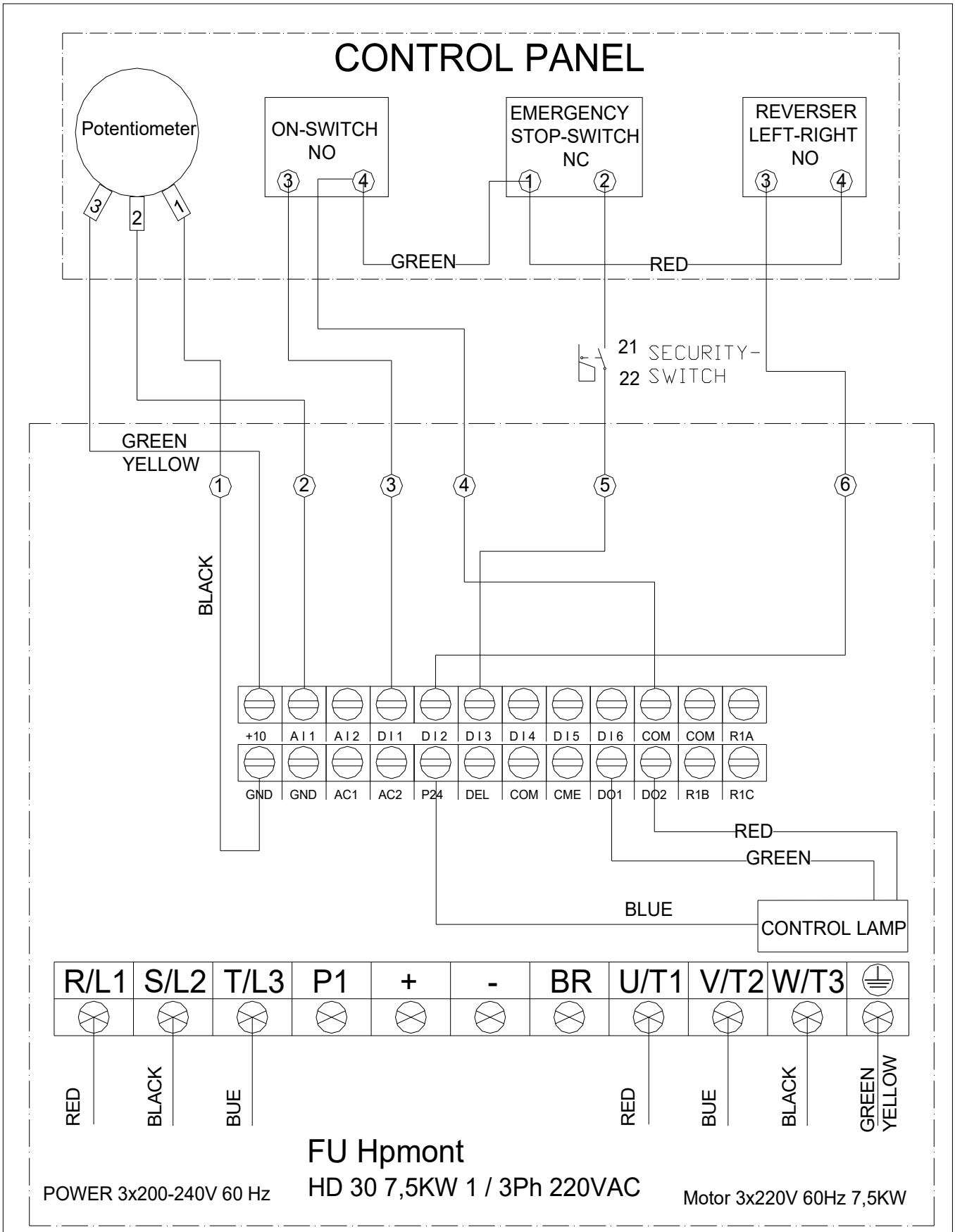

Fig.100 BS-525-EL USA 01.12.2018

9.1 Fehlerdiagnose Schleifmaschine

Vor Beginn jeder Inbetriebnahme, und Fehlersuche, ist die Maschine gegen unbeabsichtigtes Einschalten zu sichern. In Sicherheits-Nullstellung bringen. Kapitel 2.5, Seite 11.

Fehler	Mögliche Fehlerursache	Massnahmen
Übermässige Vibration	Unwucht durch abgenutzte oder abgebrochene Segmente.	Ersetzen Sie alle abgenutzten oder ge-brochenen Teile
Ungewöhnliches Geräusch	Lager defekt	Lager überprüfen ggf. wechseln
	Defekter Motor	Austausch des Motores
Verringerte oder keine Schleifleistung	Segmente haben die Verschleissgrenze erreicht	Verschleissteile erneuern
	Für den Einsatzzweck ungeeignete Segmente	Austausch der Segmente gegen für die Oberfläche geeigneten Werkzeugtypen

9.1 Diagnostic de défauts ponceuse

Avant chaque mise en service de la machine, prévenez tout démarrage inopiné. Mettre en position zéro de sécurité. Chapitre 2.5, Page 11.

Défaut	Cause possible du défaut	Remèdes
Vibrations excessives	Défaut d'équilibrage dû à l'usure ou à la rupture des segments.	Remplacez tous les éléments usés ou brisés
Bruit inhabituel	Palier défectueux	Contrôlez le palier et le remplacez le cas échéant
	Moteur défectueux	Remplacez le moteur
Capacité de ponçage réduite ou inexistante.	Les segments à diamant ont atteint la limite d'usure	Remplacement des pièces d'usure
	Segments à diamant inappropriés pour le travail effectué	Echange des segments à diamant contre des types d'outillages appropriés à la surface à traiter

9.1 Fault diagnosis grinding Machine

Before carrying out any starting procedures for the machine, make sure that they cannot be switched on accidentally. Set the machine to the emergency off position. Chapter 2.5, Page 11.

Fault	Possible cause	Remedies
Excessive vibration	Unbalance as result of worn or broken segments tools.	Replace all worn or broken tools
Unusual noise	Defective bearing	Check the bearing and replace if necessary
	Defective motor	Replace motor
Reduced grinding action or none at all.	The grinding segments have reached the limits of wear.	Replace worn components.
	Grinding segmentsthat are not suitable for the duty.	Replacement of the grinding segments by tool types suitable for to be treated.

Betriebsanleitung

Fehlerdiagnose

Vor Beginn jeder Inbetriebnahme, und Fehlersuche ist die Maschine gegen unbeabsichtigtes Einschalten zu sichern. In Sicherheits-Nullstellung bringen. Kapitel 2.5 Seite11.

Fehler	Mögliche Fehlerursache	Massnahmen
Steuerung lässt sich nicht einschalten	Motorschutzschalter hat ausgelöst, Phasenfolge stimmt nicht	Netzanschluss überprüfen und anschliessend wieder einschalten.
Motor läuft nicht an	Sicherungen bauseits defekt. Verlägerunskabel hat Unterbruch. Schlüssel von Sicherheitsschalter steckt nicht.	Elektro-Fachkraft zuziehen.
		Beachten Sie die beigefügten Hinweise des Herstellers

Instructions de service

Diagnostic de défauts

Avant chaque mise en service de la machine, prévenez tout démarrage inopiné. Mettre en position zéro de sécurité. Chapitre 2.5, Page 11.

Défaut	Cause possible du défaut	Remèdes
Le dispositif de commande ne se met pas en marche.	Le contacteur-disjoncteur du moteur s'est déclenché.	Contrôlez la prise de secteur et effectuer une nouvelle mise en marche
Le moteur ne démarre pas.	Fusibles dèfectueux côté ouvrage. La rallonge de câble a une coupure de courant. La clé de sécurité n'est pas insérée.	Faites appel à un électricien spécialisé.
		Reportez-vous aux instructions jointes du constructeur.

Instruction Manual

Fault diagnosis

01/04/2018

Before carrying out any starting procedures for the machine, make sure that they cannot be switched on accidentally. Set the machine to the emergency off position. Chapter 2.5, Page 11.

Fault	Possible cause	Remedies
Controller cannot be switched on	Motor protective switch triggered	Check the main connection and switch on again
Motor does not start	Defective fuses or circuit breakers in site power supply (by others). Break in extension cable. The Key of the Shut-off switch is not inserted.	Contact a qualified electrican.
		Refer to the manufacturer's instructions

10.1 Ersatzteilliste

gemäss Beilage

Es gibt kein Segment das „ALLES“ kann! Informieren Sie sich bei Ihrem Händler, oder direkt bei AIRTEC. Sie werden durch unsere Fachleute immer gut beraten.

10.1 Liste de pièces de rechange

selon annexe

Il n’existe aucun segment à diamant capable de « TOUT » ! Renseignez-vous auprès de votre revendeur ou directement chez AIRTEC. Vous serez toujours bien conseillé par nos spécialistes.

10.1 Spare parts list

see enclosure

There is no one diamond segment that “CAN DO EVERTHING”! Please consult your local dealer or contact AIRTEC directly. Our specialists are always on hand to give sound advice.

10.2 Entsorgungshinweis

Gemäss der Richtlinie WEEE-2002-96-CE, ist der Hersteller verpflichtet, Geräte, die ab 01/06/2006 in den Verkehr gebracht wurden, zurück zu nehmen, und einer ordentlichen Entsorgung zuzuführen.

Die Geräte müssen frei Haus an AIRTEC geliefert werden.

10.2 Recyclage

D’après les directives WEEE-2002-96-CE, le producteur doit reprendre toute machine mise en service après le 01/06/2006. Le producteur est responsable pour le recyclage selon les normes.

Les machines doivent être retournées franco usine AIRTEC.

10.2 Recycling

According to the regulations WEEE-2002-96-CE, the manufacturer has to take back any machine delivered after 01/06/2006. The manufacturer is responsible for a recycling according to the regulations.

The machine must be returned to AIRTEC, free workshop.

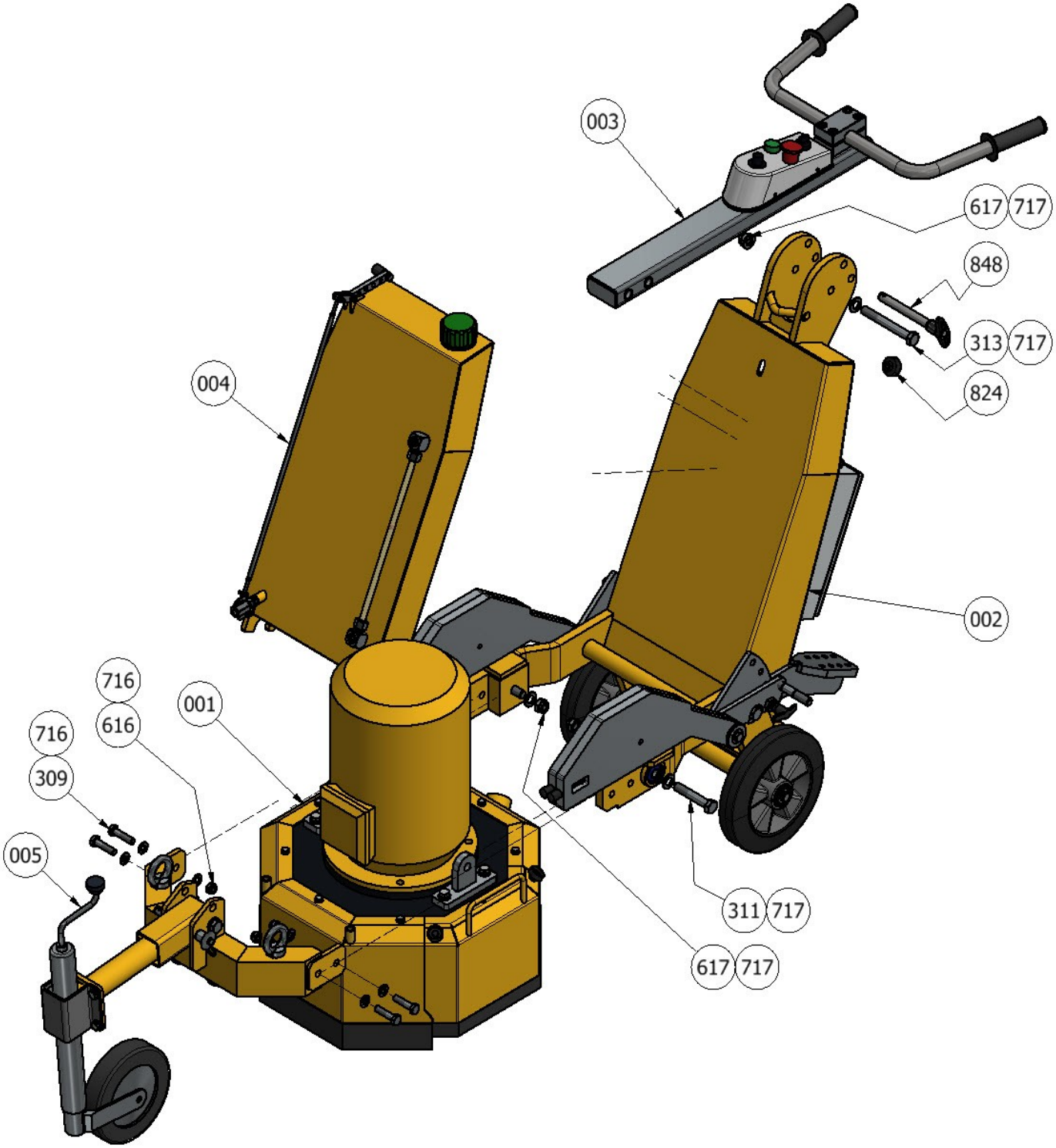

Fig-010.1 ***01/04/2018***

Pos.	Art.-No.	Anz.	Ersatzteile	Pièces de rechange	Spare parts
001	BS-525-001	1	Getriebe mit Haube komplett	Entraînement av.capot complete	Gear with dust hood complet
002	BS-525-002	1	Fahrwagen mit Chassis	Chassis de poignée	Guide housing
003	BS-525-003	1	Lande komplett	Tube de guidage	Handle
004	BS-525-004	1	Wasser-Tank komplett	Citerne de l'eau	Watertank complet
005	BS-525-005	1	Joch mit Stützrad	Joug avec roue « au milieu »	Saddle with carrying wheel
309	BS-525-309	4	Sechskantschraube M12x50mm	Vis à six pans	Hexagon screw
311	BS-525-311	2	Sechskantschraube M16x90mm	Vis à six pans	Hexagon screw
313	BS-525-312	1	Sechskantschraube M16x130mm	Vis à six pans	Hexagon screw
616	BS-525-616	4	Sicherungsmutter M12	Écrou sécurité	Security nut
617	BS-525-617	3	Sicherungsmutter M16	Écrou sécurité	Security nut
716	BS-525-716	8	Unterlegscheibe 13x24x2,5mm	Rondelle	Washer
717	BS-525-717	6	Unterlegscheibe 17x30x3mm	Rondelle	Washer
824	BS-525-824	1	Rändelmutter M10x20mm	Ecrou plastic	Knurled nut
826	BS-525-826	1	Kugel-Sperrbolzen	Axe bouton pression	Lock bolt

Fig. 010.1 Dat.: 01/04/2018

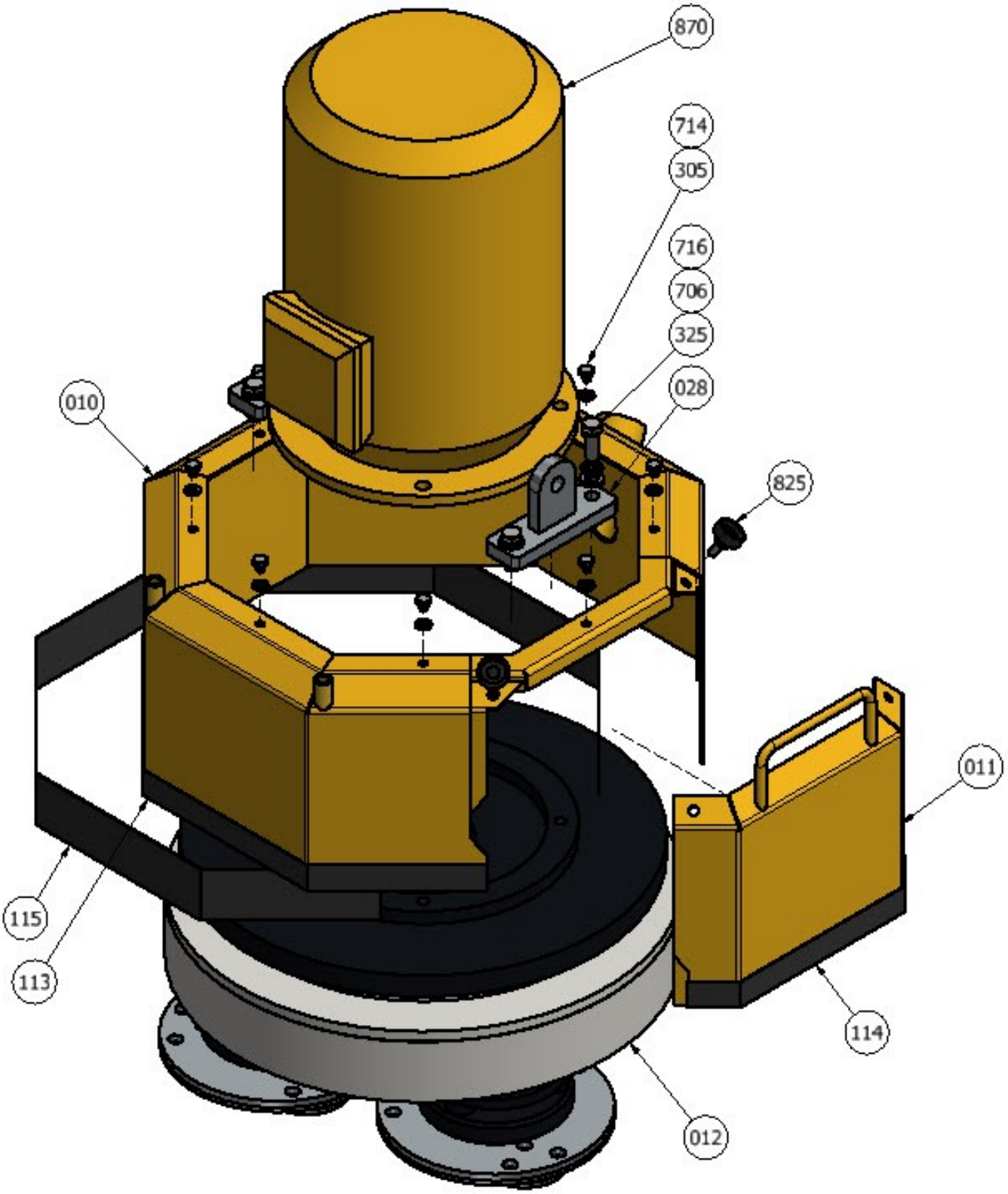

Fig-020.1 ***01/04/2018***

Pos.	Art.-No.	Anz.	Ersatzteile	Pièces de rechange	Spare parts
010	BS-525-010	1	Haube komplett	Capot complete	Dust hood complet
011	BS-525-011	1	Klappe zu Absaughaube	Ouverture de bord	Flap gate
012	BS-525-012	1	Getriebe komplett	Entraînement complete	Gear complet
028	BS-525-028	2	Laschen Drehpunkt	Patte pivot	Plate pivotal point
113	BS-525-113	1	VELCRO-Band selbstklebend	Fermeture à crampon VELCRO	Hook and Loop fastener VELCRO
114	BS-525-114	1	VELCRO-Band selbstklebend	Fermeture à crampon VELCRO	Hook and Loop fastener VELCRO
115	BS-525-115	1	Gummidichtung mit VELCRO	Caoutchouc de protection	Rubber flap with VELCRO
305	BS-525-305	8	Sechskantschraube M8x8mm	Vis à six pans	Hexagon screw
325	BS-525-325	4	Sechskantschraube M12x35mm	Vis à six pans	Hexagon screw
706	BS-525-706	4	Federring M12	Rondelle de ressort	Spring washer
714	BS-525-714	8	Unterlegscheibe 8,4x16x1,6mm	Rondelle	Washer
716	BS-525-714	4	Unterlegscheibe 13x24x2,5mm	Rondelle	Washer
825	BS-525-825	2	Rändelschraube M8x16mm	Ecrou plastic	Knurled screw
870	BS-525-870	1	Elektromotor 3x400V 5,5KW	Moteur électrique	Electric motor

Fig. 020.1 01/04/2018

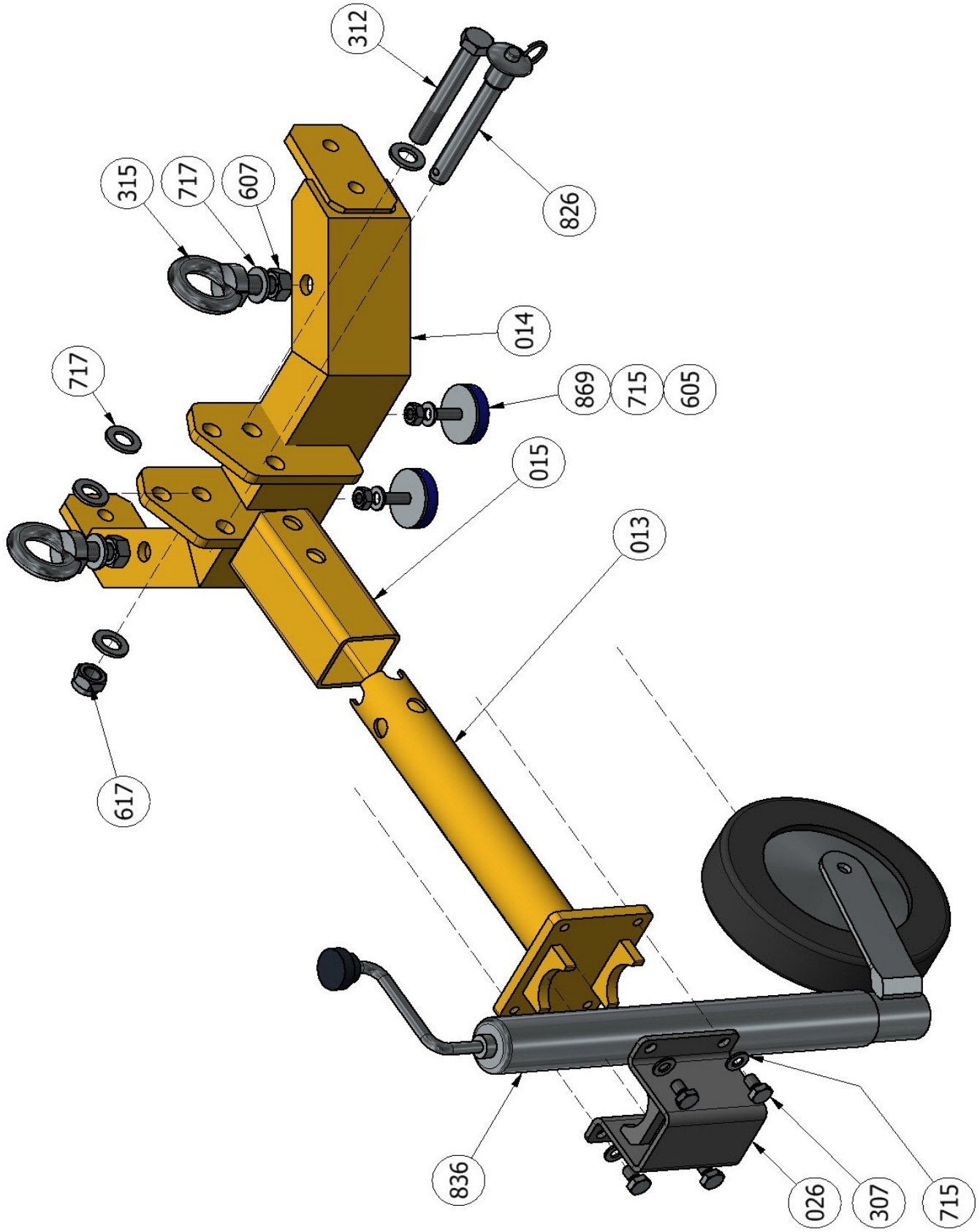

Fig-030.1 ***01/04/2017***

Pos.	Art.-No.	Anz.	Ersatzteile	Pièces de rechange	Spare parts
013	BS-525-013	1	Verlängerung zu Stützrad	Rallonge pour roue « au milieu »	Extension to carrying wheel
014	BS-525-014	1	Joch	Joug	Saddle
015	BS-525-015	1	Vierkantrohr 150mm	Tube	Square tube
026	BS-525-026	1	Klemmbügel zu Stützrad	Étrier pour roue « au milieu »	Clamp to carrying wheel
307	BS-525-307	2	Sechskantschraube M10x16mm	Vis à six pans	Hexagon screw
312	BS-525-312	1	Sechskantschraube M16x110mm	Vis à six pans	Hexagon screw
315	BS-525-315	2	Ringschraube M16	Vis à anneau de levage	Ring bolt
605	BS-525-605	2	Sechskantmutter M10	Écrou hexagonal	Hexagon nut
607	BS-525-607	2	Sechskantmutter M16	Écrou hexagonal	Hexagon nut
617	BS-525-617	1	Sicherungsmutter M16	Écrou sécurité	Security nut
715	BS-525-715	2	Unterlegscheibe 10,5x20x2mm	Rondelle	Washer
717	BS-525-717	4	Unterlegscheibe 17x30x3mm	Rondelle	Washer
826	BS-525-826	1	Kugel-Sperrbolzen D16x100mm	Axe bouton pression	Lock bolt
836	BS-525-836	1	Stützrad komplett	Roue « au milieu » complet	Carrying wheel complet
869	BS-525-869	2	Rundpuffer M10x50x12mm	Tampon cylindrique	Round buffer

Fig. 030.1

Dat.: 01/04/2018

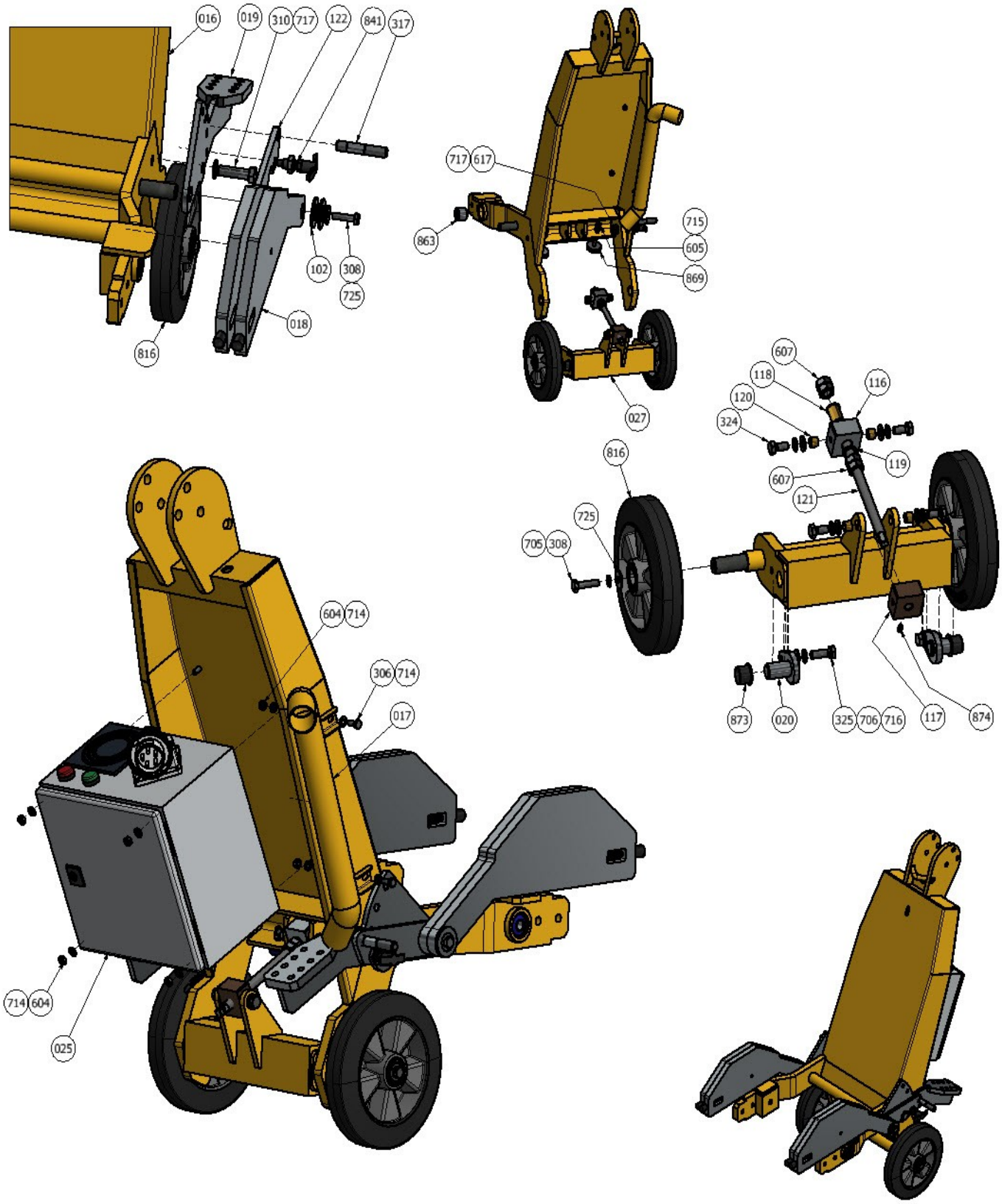

Fig-040.1 *01/08/2017*

Pos.	Art.-No.	Anz.	Ersatzteile	Pièces de rechange	Spare parts
016	BS-525-016	1	Fahrwagen mit Chassis	Chassis de poignée	Guide housing
017	BS-525-017	1	Verteiler Absaugschlauch	Distributeur tuyau d'aspiration	Distribution frame dust tube
018	BS-525-018	4	Zusatzgewicht komplett	Poids d'additif	Rear weight complet
019	BS-525-019	2	Fussraster komplett	Pédale	Foot pedal
020	BS-525-020	2	Achslager	Palier	Axle bearing
025	BS-525-025	1	Steuerungskasten komplett	Système de commande cpl.	Steering complet
027	BS-525-027	1	Rad-Wippe	Assemblage articulé	Wheel balancer
102	BS-525-102	4	Unterlegscheibe 25x60x3mm	Rondelle	Washer
116	BS-525-116	1	Lagerbock Fest OBEN	Support de palier à bloc	Pillow block fixed
117	BS-525-117	1	Lagerbock Fest UNTEN	Support de palier à bloc	Pillow block fixed
118	BS-525-118	1	Gleitlager mit Bund	Douille de glissem. avec bague	Slide bushing with collar
119	BS-525-119	1	Gleitscheibe	Rondelle de glissement	Slide washer
120	BS-525-120	4	Gleitbüchse	Douille de glissement	Slide bushing
121	BS-125-121	1	Gewindespindel M16	Tige filetée	Threaded spindle
122	BS-525-122	2	Anschlag	Arrêt	Stopper
306	BS-525-306	4	Sechskantschraube M8x20mm	Vis à six pans	Hexagon screw
308	BS-525-308	2	Sechskantschraube M10x40mm	Vis à six pans	Hexagon screw
310	BS-525-310	2	Sechskantschraube M16x55mm	Vis à six pans	Hexagon screw
317	BS-525-317	2	Stiftschraube M16x70mm	Goujon fileté	Stud bolt
604	BS-525-604	7	Sechskantmutter M5	Écrou à six pans	Hexagon nut
605	BS-525-605	2	Sechskantmutter M10	Écrou à six pans	Hexagon nut
607	BS-525-607	2	Sechskantmutter M16	Écrou à six pans	Hexagon nut
617	BS-525-617	2	Sechskantmutter M16	Écrou à six pans	Hexagon nut
705	BS-525-705	2	Sicherungsscheibe M10	Rondelle de sécurité	Security washer

Fig. 040.1 Dat.: 01/04/2018

Pos.	Art.-No.	Anz.	Ersatzteile	Pièces de rechange	Spare parts
706	BS-525-706	6	Federring M16	Rondelle de ressort	Spring washer
714	BS-525-714	8	Unterlegscheibe 8,4x16x1,6mm	Rondelle	Washer
715	BS-525-715	2	Unterlegscheibe 10,5x20x2mm	Rondelle	Washer
717	BS-525-717	6	Unterlegscheibe 17x30x3mm	Rondelle	Washer
725	BS-525-725	4	Unterlegscheibe 10,5x30x2,5mm	Rondelle	Washer
816	BS-525-816	2	Schwerlatrolle 250/25mm	Roue à caoutchouc	Rubber wheel
841	BS-525-841	2	Rastbolzen mit T-Griff M16x10	Goujon	Raster bolt
863	BS-525-863	2	Schwingungsdämpfer D40/16	Amortisseur de vibration	Vibration absorber
869	BS-525-869	2	Rundpuffer 50x12mm M10	Tampon cylindrique	Round buffer
873	BS-525-873	1	Gleitlager mit Bund	Douille de glissem. avec bague	Slide bushing with collar
874	BS-525-874	1	Kegelschmiernippel M6	Graisseur	Grease nipple

Fig. 040.1 Dat.: 01/04/2018

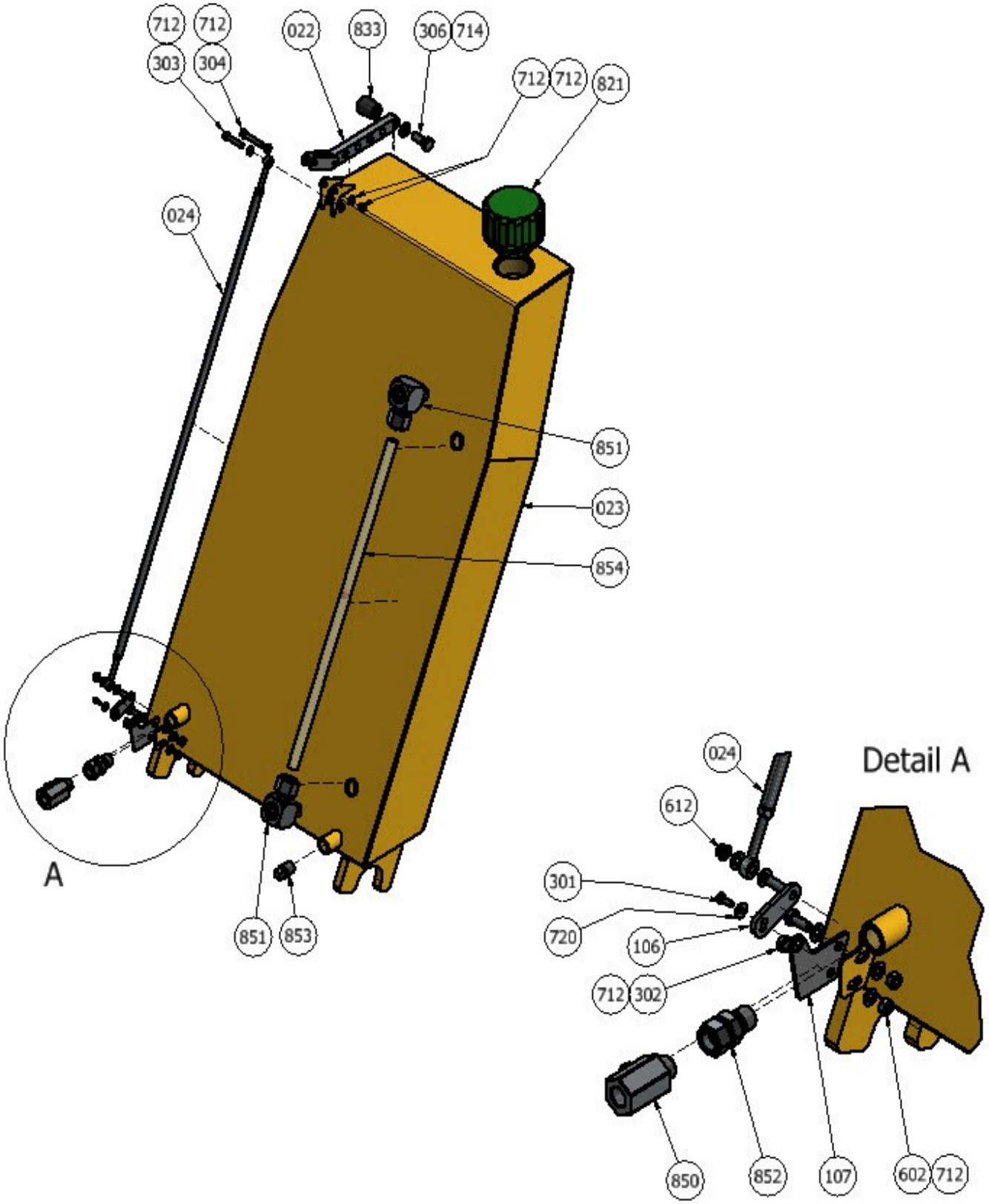

Fig-050.1 *01/04/2018*

Pos.	Art.-No.	Anz.	Ersatzteile	Pièces de rechange	Spare parts
022	BS-525-022	1	Hebel komplett	Levier complete	Lever complet
023	BS-525-023	1	Wasser-Tank (Blechkörper)	Citerne de l'eau (seul)	Watertank (only)
024	BS-525-024	1	Verstellstange	Barre à régler	Adjusting rod
106	BS-525-106	1	Hebel zu Verstellstange	Levier pour barre à régler	Lever to adjusting rod
107	BS-525-107	1	Hebel zu Kabelzug	Levier pour câble sous gaine	Lever to bowden cable
301	BS-525-301	1	Sechskantschraube M3x8mm	Vis à six pans	Hexagon screw
302	BS-525-302	2	Sechskantschraube M5x12mm	Vis à six pans	Hexagon screw
303	BS-525-303	1	Sechskantschraube M5x25mm	Vis à six pans	Hexagon screw
304	BS-525-304	1	Sechskantschraube M5x30mm	Vis à six pans	Hexagon screw
306	BS-525-306	1	Sechskantschraube M8x20mm	Vis à six pans	Hexagon screw
602	BS-525-602	2	Sechskantmutter M10	Écrou à six pans	Hexagon nut
612	BS-525-612	1	Sechskantmutter M5	Écrou à six pans	Hexagon nut
712	BS-525-712	10	Unterlegscheibe 5,3x10x1mm	Rondelle	Washer
714	BS-525-714	1	Unterlegscheibe 8,4x16x1,6mm	Rondelle	Washer
720	BS-525-720	1	Unterlegscheibe 3,2x9x1mm	Rondelle	Washer
821	BS-525-821	1	Belüftungsdeckel mit Membrane	Couvercle à vis	Screw cap
833	BS-525-833	1	Konus-Griff mit Innengew. M8	Manette	Cone grip
850	BS-525-850	1	Kugelhahn ¼" 2Weg	Robinet à rotule	Ball valve
851	BS-525-851	2	Winkelverschraubung 3/8" 12mm	Fermeture jarret	Angled screw coupling
852	BS-525-852	1	Anschluss einstellbar ¼"	Raccordement à réglage	Movable connection
853	BS-525-853	1	Vierkant-Stopfen ¼"	Bouchon	Square plug
854	BS-525-854	1	Schlauch ID12mm 404mm lang	Tuyau pour citerne	Hose for watertank

Fig. 050.1 Dat.: 01/04/2018

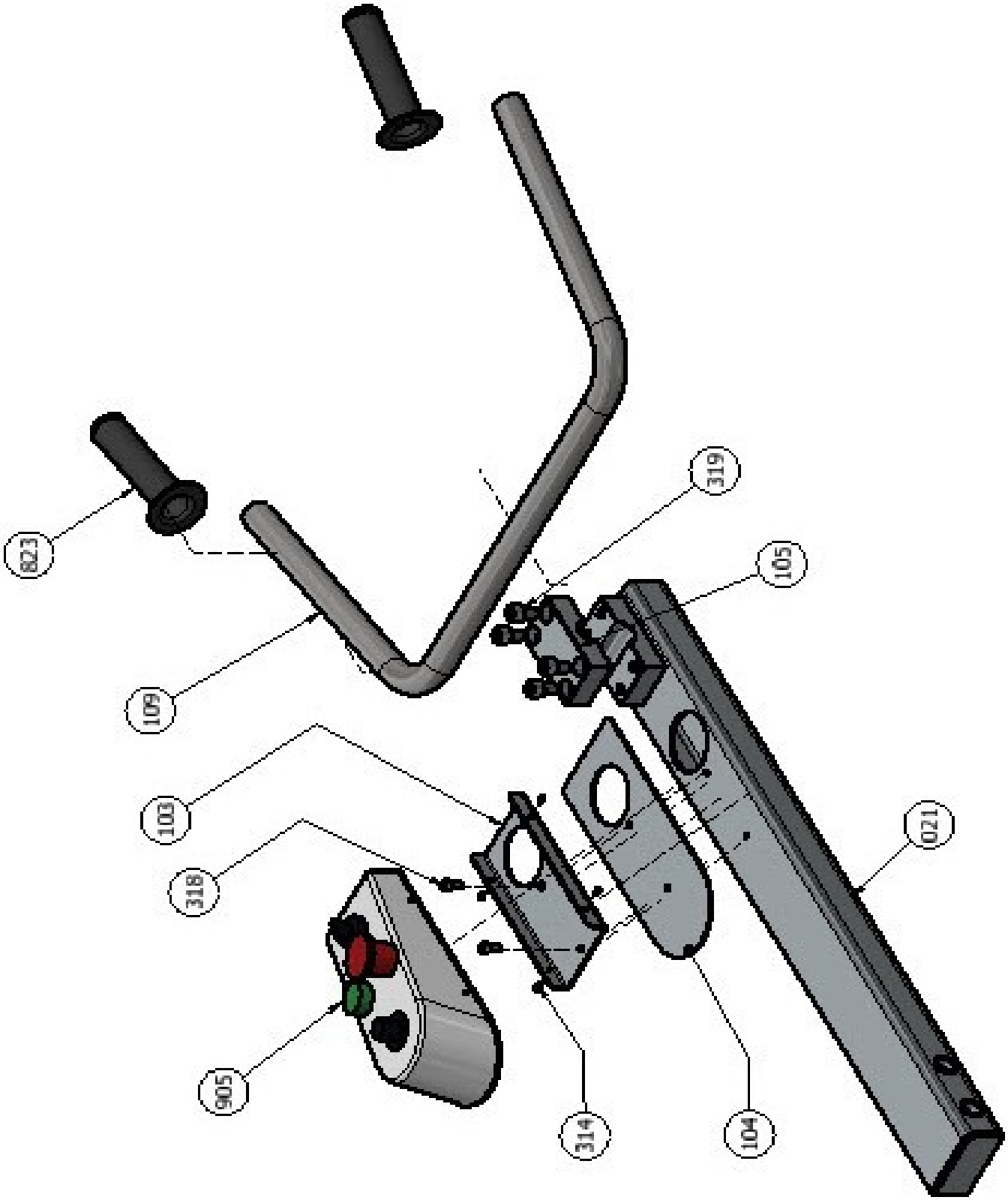

Fig-060.1 ***01/04/2018***

Pos.	Art.-No.	Anz.	Ersatzteile	Pièces de rechange	Spare parts
021	BS-525-021	1	Führungsrohr	Tuyau de guidage	Guiding tube
103	BS-525-103	1	Befestigungsblech	Couverture de retenue	Fixing plate
104	BS-525-104	1	Auflageblech	Surface en tôle	Supporting plate
105	BS-525-105	1	Klemmstück	Plaque de serrage	Clamping piece
109	BS-525-109	1	Stossbügel	Tube de guidage	Handle
314	BS-525-314	4	Linsenschraube Innens. M3x6mm	Vis à tête bombée six pans	Special screw
318	BS-525-318	2	Inbusschraube M6x12mm	Vis à tête cylindrique spezial	Special screw
319	BS-525-319	4	Inbusschraube M10x16mm	Vis à tête cylindrique spezial	Special screw
823	BS-525-823	2	Gummigriffe	Poignée de caoutchouc	Rubber grip
905	BS-525-905	1	Steuerpult komplett	Pupitre de commande complet	Control panel complet

Fig. 060.1 Dat.: 01/04/2018

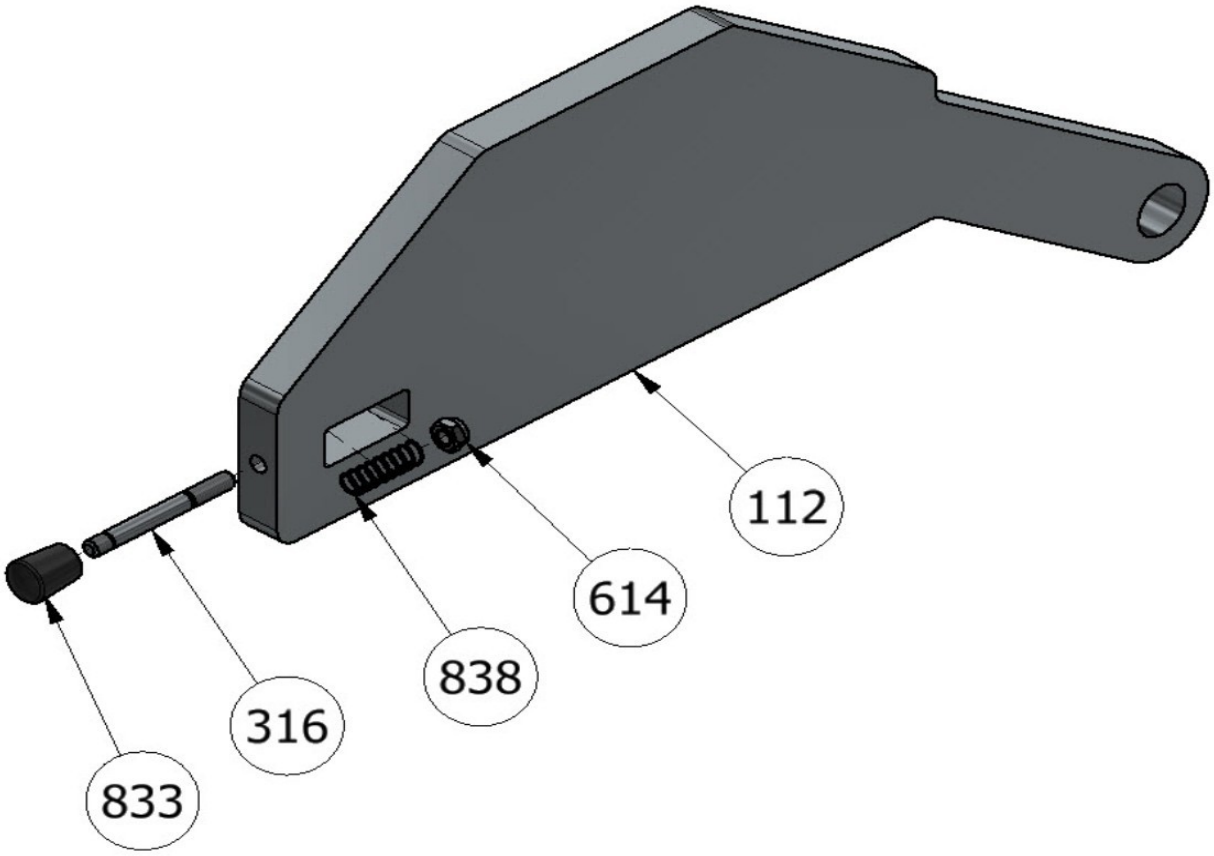

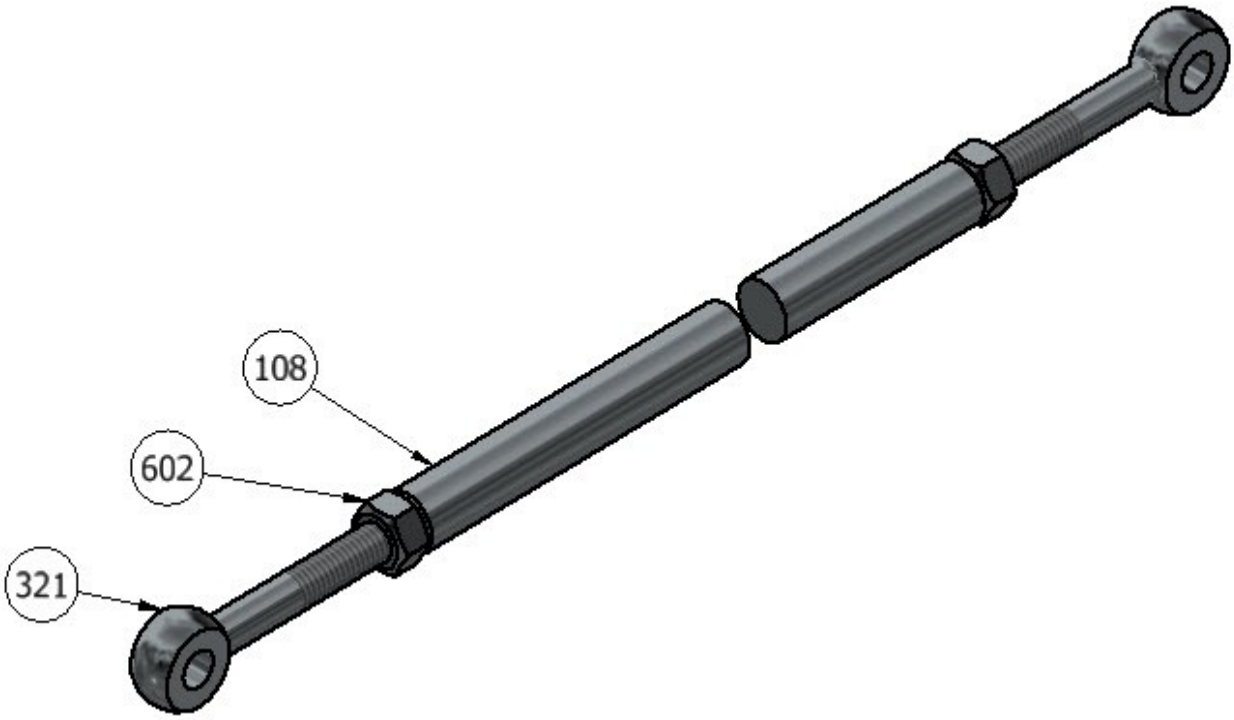

Fig-070.1 ***01/04/2018***

Pos.	Art.-No.	Anz.	Ersatzteile	Pièces de rechange	Spare parts
108	BS-525-108	1	Verbindungsstange mit IG M6	Tige de raccordement	Connecting road
112	BS-525-112	1	Zusatzgewicht Körper	Poids d'additif seul	Rear weight only
316	BS-525-018	1	Stiftschraube M8x65mm	Boulon fileté	Stude bolt
321	BS-525-321	2	Augenschraube M5x50mm	Vis à oeillet	Eye bolt
602	BS-525-602	2	Sechskantmutter M5	Écrou à six pans	Hexagon nut
614	BS-525-614	1	Sicherungsmutter M8	Écrou sécurité	Security nut
833	BS-525-833	1	Konus-Griff mit Innengew. M8	Manette	Cone grip
838	BS-525-838	1	Druckfeder D 10x1x39mm	Ressort de pression	Pressure spring

Fig. 070.1 Dat.: 01/04/2018

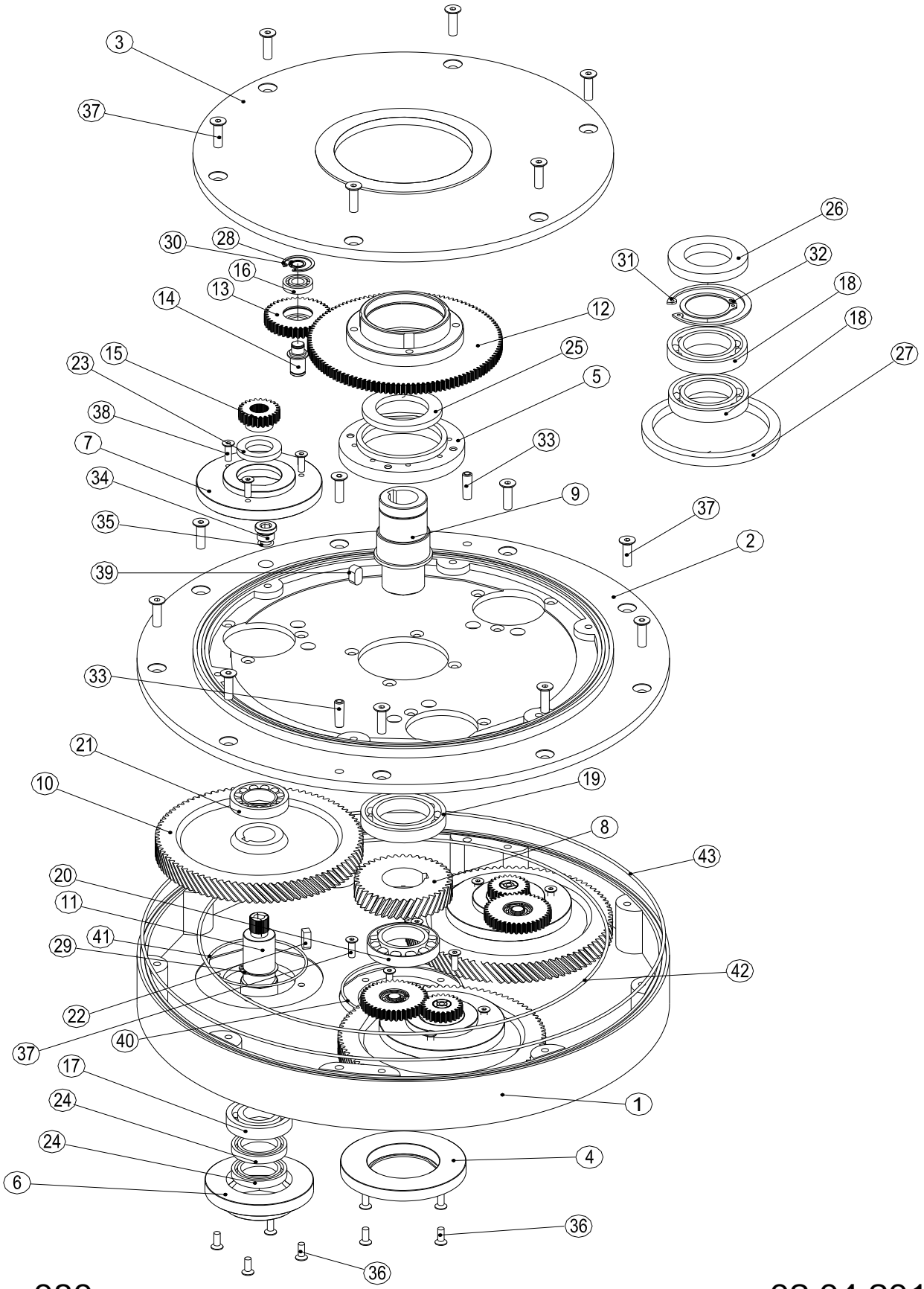

Fig.-080 02.04.2019

Pos.	Art.-No.	Anz.	Ersatzteile	Pièces de rechange	Spare parts
1	BS-525-900-01	1	Getriebegehäuse	Boîtier	Body of gearbox
2	BS-525-900-02	1	Gehäuse Deckel	Couvercle du boîtier	Cover of gearbox
3	BS-525-900-03	1	Deckel OBEN zu Gehäuse	Couvercle en haut	Top cover of gearbox
4	BS-525-900-04	1	Lagerring UNTEN Mitte	Bague de roulement en bas	Lower sleeve middle shaft
5	BS-525-900-05	1	Lagerring OBEN Mitte	Bague de roulement en haut	Upper sleeve middle shaft
6	BS-525-900-06	3	Lagerflansch UNTEN Seite	Flasque en bas versant coté	Lower sleeve side shaft
7	BS-525-900-07	3	Lagerflansch OBEN Seite	Flasque en haut versant coté	Upper sleeve side shaft
8	BS-525-900-08	1	Antriebsritzel MITTE	Pinion d'entrainement	Middle gear
9	BS-525-900-09	1	Antriebswelle ZENTRAL	Central arbre de transmission	Middle shaft
10	BS-525-900-10	3	Zahnrad SEITE	Roue d'entée versant coté	Side gear
11	BS-525-900-11	3	Abtriebswelle SEITE	Arbre de force versant coté	Side shaft
12	BS-525-900-12	1	Antriebsritzel Gerade GROSS	Pinion d'entrainement en ligne	Big gear
13	BS-525-900-13	3	Zahnrad Gerade OBEN	Roue d'entée en ligne coté	Upper intermediate gear
14	BS-525-900-14	3	Lagerzapfen zu Zahnrad	Tourillion	Shaft upper interm. gear
15	BS-525-900-15	3	Zahnrad Gerade KLEIN	Roue d'entée en ligne coté	Upper side gear
16	BS-525-900-16	3	Kugellager 6001	Roulement	Ball bearing
17	BS-525-900-17	3	Kugellager 6206	Roulement	Ball bearing
18	BS-525-900-18	2	Kugellager 6009	Roulement	Ball bearing
19	BS-525-900-19	1	Kugellager 6010	Roulement	Ball bearing
20	BS-525-900-20	3	Kegelrollenlager 32008	Roulements à rouleaux coniques	Taper roller bearings
21	BS-525-900-21	3	Kegelrollenlager 32006	Roulements à rouleaux coniques	Taper roller bearings
22	BS-525-900-22	3	Federkeil 8x7x25mm	Clavette à rainure	Feather key
23	BS-525-900-23	3	Simmerring 7x26x42	Bague à lèvre en caoutchouc	Rotary shaft seal
24	BS-525-900-24	6	Simmerring 10x35x52	Bague à lèvre en caoutchouc	Rotary shaft seal
25	BS-525-900-25	1	Simmerring 8x50x75	Bague à lèvre en caoutchouc	Rotary shaft seal

Fig. 080 Dat.: 02/04/2019

Pos.	Art.-No.	Anz.	Ersatzteile	Pièces de rechange	Spare parts
26	BS-525-900-26	1	Simmerring 12x45x75	Bague à lèvre en caoutchouc	Rotary shaft seal
27	BS-525-900-27	1	Simmerring 12x110x130	Bague à lèvre en caoutchouc	Rotary shaft seal
28	BS-525-900-28	3	Seegerring Bohrung 28mm	Circlip	Circlip
29	BS-525-900-29	3	Seegerring Welle 30mm	Circlip	Circlip
30	BS-525-900-30	1	Seegerring Welle 12mm	Circlip	Circlip
31	BS-525-900-31	1	Seegerring Bohrung 75mm	Circlip	Circlip
32	BS-525-900-32	1	Seegerring Welle 45mm	Circlip	Circlip
33	BS-525-900-33	2	Zylinderstift 8x35mm	Goupille	Cylinder pin
34	BS-525-900-34	2	Verschlussstopfen M18x1,5mm	Bouchon	Sealing plug
35	BS-525-900-35	2	Dichtung zu Verschlussstopfen	Joint d'étanchéité bouchon	Seal for sealing plug
36	BS-525-900-36	16	Innensechskantschraube M6x16	Vis cylindrique	Allen screw
37	BS-525-900-37	15	Innensechskantschraube M8x30	Vis cylindrique	Allen screw
38	BS-525-900-38	13	Innensechskantschraube M6x20	Vis cylindrique	Allen screw
39	BS-525-900-39	1	Federkeil 10x8x23mm	Clavette à rainure	Feather key
40	BS-525-900-40	1	Dichtung (O-Ring) 2,4x115	Sceller (O-Ring)	Seal (O-Ring)
41	BS-525-900-41	3	Dichtung (O-Ring) 2,4x95	Sceller (O-Ring)	Seal (O-Ring)
42	BS-525-900-42	1	Dichtung (O-Ring) 3,1x1600	Sceller (O-Ring)	Seal (O-Ring)
43	BS-525-900-43	3	Dichtung (O-Ring) 3,1x1260	Sceller (O-Ring)	Seal (O-Ring)

Gewährleistung

Mit dem Kauf eines original AIRTEC-Produktes haben Sie uns Ihr Vertrauen geschenkt. Besten Dank.

Das Gerät (Werkzeug/Maschine) hat eine eingehende Qualitätsprüfung bestanden und bei bestimmungsgemäßem Gebrauch übernehmen wir für die Dauer von 12 Monaten (Garantiezeit) die Garantie.

Beim Einsätzen in mehreren Schichten verkürzt sich diese Frist um die Hälfte.

Für Garantieansprüche ist der abgestempelte Garantieschein der AIRTEC-Kundendienststelle zu übergeben. Ohne Garantieschein kein Anspruch.

Garantiebestimmungen

Alle, während der Garantiezeit auftretenden Funktionsfehler, die nachweisbar auf Fertigungs- oder Materialfehler zurückzuführen sind, werden entweder durch Nachbesserung beseitigt oder es folgt kostenlose Ersatzlieferung der schadhaften Teile nachdem wir die Notwendigkeit festegestellt haben . Die unentgeltlich ersetzten Teile werden der AIRTEC zur Verfügung gestellt und gehen in unser Eigentum über.

Der Garantieanspruch entfällt bei:

- Gebrauchsbedingtem Verschleiss
- Übermässiger, unsachgemässer Beanspruchung
- Verschmutzung, falschen Netzanschluss
- Mangelhafter Wartung, fehlerhafter Überwachung
- Beschädigung, Unfällen
- Verwendung von anderen als AIRTEC-Originalteilen und Eingriffen von dritter Seite.

Weitergehende Verpflichtungen, insbesondere Schadenersatzansprüchen, anfallende Kosten für Hin- und Rücktransport ins Werk oder zur Kundendienststelle, Verpackungsauslagen, wie auch eine Haftpflichtversicherung für Sach- und Personalschäden, Entschädigungen bei Arbeitsunfall, Geschäftsverluste und Mietaggregate während der Reparaturzeit sind ausgeschlossen.

Bei Antriebsmotoren, Pumpen oder anderen Ersatzteilen, sind die Garantiebestimmungen deren Hersteller verbindlich.

Guarantee

Thank you for placing your trust in us by purchasing an original AIRTEC product.

This item of equipment (tool/machine) has passed an extensive quality inspection and we are pleased to provide a guarantee for the duration of 12 months (guarantee period), providing the equipment is used properly, in accordance with instructions.

Where the equipment is used in multiple-shift operation, the guarantee period is halved.

The stamped guarantee certificate must be submitted to the AIRTEC customer Service Center in the event of guarantee claims. No claims can be considered without a guarantee certificate.

Guarantee Conditions

Any malfunction occurring during the guarantee period which can be traceable to either manufacture faults or defective materials shall be rectified either by repair work or the free of charge replacement of the defective parts, after we have ascertained whichever is necessary. Any parts which have been replaced free of charge shall be made available to AIRTEC and shall become our property.

Any of the following will invalidate a guarantee claim:

- Wear caused by use
- Excessive, improper use
- Soiling, connection to an incorrect power supply
- Incorrect servicing, deficient monitoring
- Damage, accidents
- The use of parts other than AIRTEC parts, and interventions by a third party

Any further obligations are excluded, in particular, damage replacement claims, ensuing costs for return transport to the factory or the customer service center, packaging costs, liability for property damage and personal injury, compensation for work stoppage, loss of earnings and plant hire during the repair time.

In the case of drive motors, pumps and other replacement parts, the manufactures' guarantee conditions shall be binding.

Garantie

vous nous avez manifesté votre confiance par l'achat d'un produit AIRTEC original. Nous vous en remercions.

Votre appareil (outil/machine) a passé en examen de qualité approfondi. En cas d'usage conforme aux prescriptions requises, il bénéficie d'une garantie de 12 mois de notre part.

En cas d'utilisation par plusieurs équipes, la durée de la garantie est réduite de moitié.

Vous pourrez faire marcher la garantie contre remise du certificat de garantie timbré par le service clients d'AIRTEC. Aucune reprise du produit ne sera acceptées sans le certificat de garantie.

Dispositions Relatives à la Garantie

Tous les défauts de fonctionnement que pourraient se produire la durée de la garantie et dont il est prouvé qu'ils sont imputables à un défaut de fabrication ou de matériel sont supprimés, une fois que nous en avons constaté la nécessité, soit au moyen d'une réparation soit par le remplacement gratuit des pièces défectueuses. Les pièces remplacées gratuitement sont à la disposition d'AIRTEC et nous appartiennent.

Le droit à la garantie tombe dans les cas suivants:

- Usure normale
- Demande exagérée et inappropriée
- Encrassement, mauvais raccordement au réseau
- Entretien incomplet, contrôle imparfait
- Détérioration, accidents
- Utilisation d'autres pièces que les pièces originales d'AIRTEC et intervention de tiers

Toutes autres obligations sont exclues, en particulier le droit à des dommages intérêts, les frais occasionnés pour le transport aller-retour à l'atelier ou au service clients, les frais d'emballage ainsi que la responsabilité civile portant sur les dommages matériels et corporels, l'indemnité pour perte de gain, les affaires perdues et les frais de location de matériel pendant la durée de la réparation.

En ce que concerne les moteurs de commande, les pompes ou autres pièces détachées, les dispositions applicables pour la garantie sont celles de leur fabricant.

Garanzia

Con l'acquisto di un prodotto AIRETC originale ci avete dimostrato la vostra fiducia. Ve ne siamo grati!

L'apparecchio (utensile/macchina) ha superato un accurato esame di qualità e, se viene utilizzato in conformità alle disposizioni, è coperto da una nostra garanzia di 12 mesi (tempo di garanzia).

Impiegandolo in più turni di lavoro, questo termine si riduce della metà.

Per rivendicazioni coperte dalla garanzia, consegnare il certificato di garanzia timbrato all'Ufficio Servizio Clienti della AIRTEC. Senza certificato di garanzia non può essere accettata alcuna rivendicazione.

Clausole di Garanzia

Tutti difetti di funzionamento che si manifestano durante il tempo di garanzia, e che sono chiaramente riconducibili a difetti di fabbricazione o di materiale, o verranno eliminati mediante una ripassatura oppure le parti difettose verranno sostituite gratuitamente dopo che ne avremo constata la necessità. Le parti sostituite gratuitamente dovranno essere messe a disposizione della AIRTEC che ne diventerà proprietaria.

Il diritto alla garanzia decade:

- per usura dovuta all'uso
- per sollecitazioni eccessive e improprie
- per sporcizia, errato allacciamento alla rete
- manutenzione insufficiente, controllo in accurato
- danni, incidenti
- impiego di altre parti diverse da quelle originale AIRTEC e interventi da parti di terzi

Sono esclusi alti obblighi, in particolare diritti al risarcimento di danni, eventuali costi per il trasporto andata-ritomo all' officina o all'Ufficio Servizio Clienti, spese d'imballaggio, come anche responsabilità civile per danni materiali e alle persone, indennizzi per perdita di ore lavorative, perdite d'esercizio e gruppi noleggiati durante il tempo della riparazione.

Per i motori di azionamento, le pompe e altre parti di ricambio, sono vincolanti le clausole di garanzia del loro produttore.

Garantia

Com a compra de um produco original AIRETC depositou em nos a sua confiança. Nossos melhores agradecimentos.

O aparelho (ferramenta/máquina) foi aprovado ao passar por um minucioso esame de qualidade e, observando-se a utilizaçô prevista para a sua respectiva aplicaçâo, assumimos a garantia pelo prazo de 12 meses (periodo de garantia).

Se o aparelho for utilizado em vários turnos, este periodo de garantia reduz-se à metade.

Para pretensôes de funcionamento que surgirem durante o periodo de garantia e que tenham sido comprovadamente cuasados por erros de fabricaçào ou defeitos de material, serào eliminados através de retoque ou fornecimento gratuito de sobressalentes para as peças defeituosas após termos constatado a necessidade de fazè-lo. As peças defeituosas subsituÍdas gratuitamente serào postas à dispociçào da AIRETC passando a ser parte da nossa propriedade.

Condiçôes de garantia

Todos os defeitos de funcionamento que surgirem durante o periodo de garantia e que tenham sido comprovaddamenet cuasados por erros de fabricaçào ou defeitos de material, serào eliminados através de retoque ou fornecimento gratuito de sobressalentes para as peçax defeituosas após termos constatado a necessidada de fazè-lo. As peças defeituosas substituidas gratuitamente serào postas à disposiçào da AIRTEC passando a ser parte da nossa propriedade.

O direito de garantia perde o efeito nos seguintes casos:

- desgaste devido ao uso
- sujeiçào excessiva, nào apropriada
- sujidade, ligaçào errada à rede
- manutençào inadequada, controlo deficiente
- danos, acidentes
- utilizaçào de outras peças que nào as originais AIRTEC e manipulaçòes por terceiros

Obrigaçòes excedentes, nomeadamente pretensòes a indemnizaçòes, despesas decorrentes de transporte de ida e volta à fabrica ou aos serviço de atendimento ao cliente, gastoss com embalagns, bern como uma responsabilidade vicil relativa a danos contra coisas e pessoas, indemnizaçào por perda de trbalho, por prejuizos de negócios e de aluguer de agregados durante o tempo de reparaçào sào excluidas.

Aos motores de accionamento, bombas ou outras peças sobressalenets aplicamse as condiçòes de garantia dos respectivos fabricantes.

Garantía

Con la compra de un producto AIRTEC original, ha depositado en nosotros su confianza. Muchisimas gracias.

El aparato (herramienta/máquina) ha aprobado un examen cualitativo a fondoy bajo un uso reglamentado, asumimos una garantia de 12 mesess de duracion (periodo de garantia).

Al trabajar el cerecho de garantia se tiene que entregar el certificado de garantia sellado del Servico Post-Venta de AIRTEC. Sin ceritificado de garantia no se tiene ningún derecho.

Disposiciones de la garantía

Todos los fallos funcionales que se presenten durante el periodo de garantia, los cuales puede demostrarse que tiene su origen en fallos de fabricació o del material, serán eliminados o bien por repaso o bien se raliza una entrega de reposición gratuita de las piezas dañadas, después de que hayamos constatado la necesidad. Las piezas de repocición gratuitas se ponen a disposición de AIRTEC y pasan a ser de nuestra propiedad.

Se perde el derecho de garantía con:

- un desgaste condicionado por el uso
- un esfuerzo exccesivo, irreglamentado
- suciedad, falsa conexión a la red
- manenimiento deticiente, vigilancia errónea
- daños, accidentes
- al usar otras piezas que las originales de AIRTEC y con la intervención por tercera parte

Se excluyen las obligaciones de más alcance, particularmente el derecho a indemnización por daños y perjuicios, los costes que se produzean para el transporte a y de fábrica o al Sercicio Post-venta, gasots para los empaques, asi como igualmente la responsabilidad civil para daños meteriales y personales, indemnización por érdida de trabajo, pérdidas en le negocio y grupos alquilados durante el tiempo de lareparación.

en lo referente a los motoeres de accionamiento, bombas u otros recambios, son obligatorias las disposiciones de garantia de su fabricantes.

AIRTEC® AIRTEC®

AIRTEC AG Industriestrasse 40 CH-4455 Zunzgen / Switzerland	EC DECLARATION OF CONFIRMITY	EG KONFORMITÄTS-ERKLÄRUNG	DÉCLARATION DE CONFORMITÉ CE	DICHIARAZIONE DI CONFORMITA CE	EU-SAMSVARSERKLÄRING
	Individual machine We	Gesamtmaschine Wir	Machine isolée Nous	Singola macchina Noi	Inidviduell maskin Vi
	declare under our sole responsibility that the product:	erklären hiermit in alleiniger Verantwortung, dass das Produkt:	déclarons sous notre responsabilité exclusive, que ce produit:	dichiariamo sotto nostra unica responsabilita, che prodotto:	erklärer herved at vi har fullt ansvar for at maskinen:
BODEN-SCHLEIFMASCHINE	Machine name	Maschinen Name	Désignation	Nome della macchina	Maskinnavn
BS-525-EL	Machine type	Maschinen Typ	Machine type	Tipo macchina	Maskintype
No.	Serial or batch No.	Serien-oder Chargen-No.	Numéro de série ou de lot	Codice	Serie-eller satsnummer
3x400V / 5,5KW 50Hz 3x230V / 5,5KW 60Hz	Technical data	Technische Daten	Caractéristique(s) technique(s)	Dati tecnici	Tekniske data
Lärm: dB(A) 80,5 Vibration: m/s2 2,95 AIRTEC®	to which this declaration refates, is in conformity with the requirements of the Council Directives of *17.05.2006* on the approximation of the laws of the Member States relating to machinery *(2006/42/EEC)*	auf das sich diese Erklärung bezieht, den Anforderungen der Richtlinie des Rates vom *17.05.2006* zur Angleichung der Rechtsvorschriften der Mitgliedsstaaten für Maschinen *(2006/42/EEC)* entspricht.	que concerne cette déclaration, est en conformité avec les exigences de la directive du conseil du *17.05.2006* concernant le rapprochement des législations des états membres relatives aux machines *(2006/42/EEC)*	A cui questa dichiarazione si riferisce, é conforme ai requisti del Consiglio Direttivo del *17.05.2006* sul ravvicinamento delle leggi degli Stati Membri relative alla macchine *(2006/42/EEC)*	Som denne erklæringen gielder, er i overensstemmelse med Ministerràdets krav fra *17.05.2006* om harmonisering av medlemslandenes lover vedrorende maskiner *(2006/42/EEC)*
EMV-Richtlinie 2014/30/EU Niederspannungsrichtlinie 2014/35/EU	Other directives applicable	Andere anwendbare Direktiven	Autres directives applicables	Altre direttive applicabili	Andre brukbare direktiv
DIN EN 60204-1 DIN EN-500-1 DIN EN 500-2	Harmonized standards applied	Angewandte harmoni-sierte Standards	Normes harmonisées appliquées	Standard armonizzati applicati	Harmonsierte standarder som kan brukes
	National standards applied	Angewandte nationale Standards	Normes nationales appliquées	Standard nazionali applicati	Nasjonale standander som kan brukes
H.R Hauenstein Product Manager	Name and position of Issuer	Name und Position des Erstellers	Nom et fonction de l'émetteur	Nome e posizione del dichiarante	Brukers navn og stilling
p.p.A. H.R. Hauenstein	Signature of Issuer Place and date of Issuer	Unterschrift des Erstellers Ort und Datum der Erstellung	Signature de l'émetteur Lieu et date d'émission	Firma del dichiarante Luogo e data di emissione	Brukers signatur Sted og dato for utstedelse

AIRTEC® AIRTEC® AIRTEC®

EG-DEKLARTION OM ÖVERENSSTÄMMELSE	EG VERKLARING VAN OVEREENSTEMMING	DECLARACION DE CONFORMIDAD CEE	DECLARACÃO DE CONFORMIDADE CE	EF OVERENSSTEMMELSES-ERKLÄRING	EY JULISTUSYHDENMU-KAISUUDESTA	ΔΗΛΩΣΗ ΣΥΜΜΟΡΦΩΣΗΣ ΣΕ ΟΔΗΓΙΑ ΕΥΡΩΠΑΙΚΗΣ ΚΟΙΝΟΤΗΤΑΣ
Individuell maskin Vi	Individuele machine Wij	Máquina individual Nosostros	Máquina individual Nós	Individuell maskin Vi	Yksittäinen kone Me	Μεμονωμενο Μηχανημα Η
förklarar harmed pa vart fulla ansvar, att maskinen:	verklaren enkel onder onze verantwoordelijkheid, dat het produkt:	declaramos sob nossa exclusiva responsabilidade, que o produto:	declaramos sob nossa exclusiva responsabilidade, que o produto:	enklärer under eget ansvar, at produktet:	takaamme että kone:	δηλωνουμε υπευθυνα οτι το προιον
Maskinens namn	Naam machine	Nombre de la máquina	Nome de máquina	Maskine navn	Koneen nimi	Ονομασια Μηχανηματοσ
Maskintyp	Type machine	Tipo de máquina	Tipo de máquina	Maskine type	Koneen tyyppi	Τυποσ Μηχανηματοσ
Serie-eller satsnummer	Serie-of groep nr.	Número de serie o de lote	N° de série ou lote	Serie eller produktionsnr.	Sarja numero	Αριθμοσ Σειρασ η Παρτιδασ
Tekniska data	Technische gegevens	Datos técnicos	Caracteristicas técnicas	Tekniske data	Tekniset tiedot	Τεχνικα Στοιχεια
för vilken denna declaration gäller, överenstämmer med kraven Ministerradets direktiv av den *17.05.2006* om harmonisering av Medlemsstaternas lagar rörande maskiner*(2006/42EC)*	Waarop deze verklaring betrekking heeft, in overeenstemming is met de vereisten van de Richtijn van de Raad van *17.05.2006* inzake de onderlinge aanpassing van de wetgevingen van de Lid-Staten betreffende machines *(2006/42EC)*	A que se refiere esta declaración, es conforme a los requisitos de la Directiva del Consejo del *17.05.2006* sobre la aproximación de las leyes de los Estados Miembros con relación a la maquinaria *(2006/42EC)*	A que se refere esta declaração, esta em comformidade com os requisitos da Directiva do Conselho de *17.05.2006* na avaliação das leis dos Estados Membros relacionadas com maquinaria *(2006/42EC)*	hvortil denne erkläring relaterer sig, er i overensstemmelse med kravene i Radets Direktiv af *17.05.2006* vedr. tilnärmelse mellem medlemslandenes love for maskiner *(2006/42EC)*	jota tämä julistus koskee on yhdenmukainen *17.05.2006* Ministeriön antamien ohjelden kansaa koskien jäsenvaltioden lakeja yhdenmukaisuudesta koskien koneita *(2006/42EC)*	με το οποιο συνδεεται η παρουσα δηλωση, τελει εν συμμορφωσει με τισ απαιτησεισ τησ Οδηγιασ του Συμβουλιου τησ 17.05.06 για τη προσεγγιση των ωομων των Χωρων – Μεγων των αναφερομενων σε μηχαν-ηματα (2006/42EC)
Andra tillämpbara direktiv	Andere toepasbare richtlijnen	Otras directivas aplicables	Otras directivas aplicáveis	Andre anvendelige direktiver	Muut soveltuvat ohjeet	Αλλεσ εφαρμοσιμεσ οδηγιεσ
Harmonis. standander som tillämpats	Geharmoniseerde standards toegepast	Normas armonizadas aplicadas	Padrões harmonisados aplicados	Gäldene harmoniserede standarder	Yhdenmukaistetut normit joita on sovellettu	Εγαρμονιομενα εφαρμοσμενα προτυπα
Nationella standander som tillämpats	Nationale standaards toegepast	Normas nacionales aplicadas	Padrões nacionais aplicados	Nationale standarder	Kotimaiset normit joita on sovellettu	Εθνικα εφαρμοσμενα προτυπα
Utfärdarens namn och befattning	Naam en funktie van de uitgever	Nombre y cargo del expeditor	Nome e cargo do emissor	Udsteder, navn og stilling	Julkaisijan nimi ja asema	Ονομα και θεση εκδοτη
Utfärdarens namnteckning Plats och datum för utfärdandet	Handtekening van de uitgever Plaats en datum van uitgifte	Firma del emisor Lugar y fecha de la emisión	Assinatura do emissor Local e data de emissão	Utsteder, underskrift Udstedelsessted og dato	Julkaisijan nimikirjoitus Julkaisupaikka ja päivä	Υπογραφη εκδοτη Τοποσ και ημερομηνια εκδοσησ

AIRTEC® AIRTEC®

	EC DECLARATION OF CONFIRMITY	EG KONFORMITÄTS-ERKLÄRUNG	DÉCLARATION DE CONFORMITÉ CE	DICHIARAZIONE DI CONFORMITA CE	EU-SAMSVARSERKLÄRING
AIRTEC AG Industriestrasse 40 CH-4455 Zunzgen / Switzerland	**Individual machine** **We**	**Gesamtmaschine** **Wir**	**Machine isolée** **Nous**	**Singola macchina** **Noi**	**Inidviduell maskin** **Vi**
	declare under our sole responsibility that the product:	**erklären hiermit in alleiniger Verantwortung, dass das Produkt:**	**déclarons sous notre responsabilité exclusive, que ce produit:**	**dichiariamo sotto nostra unica responsabilita, che prodotto:**	**erklärer herved at vi har fullt ansvar for at maskinen:**
BODEN-SCHLEIFMASCHINE	**Machine name**	**Maschinen Name**	**Désignation**	**Nome della macchina**	**Maskinnavn**
BS-525-EL	**Machine type**	**Maschinen Typ**	**Machine type**	**Tipo macchina**	**Maskintype**
No.	**Serial or batch No.**	**Serien-oder Chargen-No.**	**Numéro de série ou de lot**	**Codice**	**Serie-eller satsnummer**
3x220V / 7,5KW 60Hz	**Technical data**	**Technische Daten**	**Caractéristique(s) technique(s)**	**Dati tecnici**	**Tekniske data**
Lärm: dB(A) 80,5 Vibration: m/s2 2,95 **AIRTEC®**	**to which this declaration refates, is in conformity with the requirements of the Council Directives of *17.05.2006* on the approximation of the laws of the Member States relating to machinery *(2006/42/EEC)***	**auf das sich diese Erklärung bezieht, den Anforderungen der Richtlinie des Rates vom *17.05.2006* zur Angleichung der Rechtsvorschriften der Mitgliedsstaaten für Maschinen *(2006/42/EEC)* entspricht.**	**que concerne cette déclaration, est en conformité avec les exigences de la directive du conseil du *17.05.2006* concernant le rapprochement des législations des états membres relatives aux machines *(2006/42/EEC)***	**A cui questa dichiarazione si riferisce, é conforme ai requisti del Consiglio Direttivo del *17.05.2006* sul ravvicinamento delle leggi degli Stati Membri relative alla macchine *(2006/42/EEC)***	**Som denne erklæringen gielder, er i overensstemmelse med Ministerràdets krav fra *17.05.2006* om harmonisering av medlemslandenes lover vedrorende maskiner *(2006/42/EEC)***
EMV-Richtlinie 2014/30/EU **Niederspannungsrichtlinie 2014/35/EU**	**Other directives applicable**	**Andere anwendbare Direktiven**	**Autres directives applicables**	**Altre direttive applicabili**	**Andre brukbare direktiv**
DIN EN 60204-1 **DIN EN-500-1 DIN EN 500-2**	**Harmonized standards applied**	**Angewandte harmoni-sierte Standards**	**Normes harmonisées appliquées**	**Standard armonizzati applicati**	**Harmonsierte standarder som kan brukes**
	National standards applied	**Angewandte nationale Standards**	**Normes nationales appliquées**	**Standard nazionali applicati**	**Nasjonale standander som kan brukes**
H.R Hauenstein **Product Manager**	**Name and position of Issuer**	**Name und Position des Erstellers**	**Nom et fonction de l'émetteur**	**Nome e posizione del dichiarante**	**Brukers navn og stilling**
p.p.A. H.R. Hauenstein	**Signature of Issuer** **Place and date of Issuer**	**Unterschrift des Erstellers** **Ort und Datum der Erstellung**	**Signature de l'émetteur** **Lieu et date d'émission**	**Firma del dichiarante** **Luogo e data di emissione**	**Brukers signatur** **Sted og dato for utstedelse**

airtec	AIRTEC AG/SA/LTD Industriestrasse 40 CH-4455 Zunzgen	Tel.: ++41 61 976 95 25 Fax: ++41 61 976 95 26 E-Mail: info@airtec.ch

Garantieschein **Certificat de Garantie** **Certificate of Warranty**

Masch.-Typ: **Type de machine:** **Model of machine:**
Maschinennummer: **No. de la machine:** **Serial Number:**
Lieferdatum: **Date de livraison:** **Delivery date:**
Empfänger: **Client:** **Customer:**
Vertreter: **Agent:** **Dealer:**
Ausrüstung/Motor: **Type de moteur:** **Motor model:**

Besondere Angaben
Autres informations
Other details

Datum/Date

Benutzer-Instruktion erteilt am: .....
Les Instructions de service ont été données le: .....
Customer has been given the corresponding instructions for operating the machine on: .....

Wichtig
Bei Verkauf durch den AIRTEC-Händler ist bei der Übergabe der Maschine der "Garantieschein" auszufüllen und an die Firma AIRTEC umgehend einzusenden. Kopie erhält der Kunde. Ohne ausgefüllten Garantieschein kein Garantie-Anspruch.

Important
Lors de la vente d'une machine à son client, le revendeur AIRTEC s'engage a remplir le "Certificat de Garantie" et a retourner sans délai l'original à AIRTEC. Le client doit recevoir une copie. Sans Certificat acune prestation de garantie.

Important
The AIRTEC agent is requested to fill in the "Certificate of Warranty" and to send the original to AIRTEC. A copy is for the customer. No warranty claims can be considered if the Cerificate of Warranty is not produced.

Kopie für AIRTEC / Copie pour AIRTEC / Copy for AIRTEC

airtec	AIRTEC AG/SA/LTD Industriestrasse 40 CH-4455 Zunzgen	Tel.: ++41 61 976 95 25 Fax: ++41 61 976 95 26 E-Mail: info@airtec.ch

Garantieschein Certificat de Garantie Certificate of Warranty

Masch.-Typ: Type de machine: Model of machine:	
Maschinennummer: No. de la machine: Serial Number:	
Lieferdatum: Date de livraison: Delivery date:	
Empfänger: Client: Customer:	
Vertreter: Agent: Dealer:	
Ausrüstung/Motor: Type de moteur: Motor model:	

Besondere Angaben
Autres informations
Other details

Datum/Date

Benutzer-Instruktion erteilt am: .....
Les Instructions de service ont été données le: .....
Customer has been given the corresponding instructions for operating the machine on: .....

Wichtig

Bei Verkauf durch den AIRTEC-Händler ist bei der Übergabe der Maschine der "Garantieschein" auszufüllen und an die Firma AIRTEC umgehend einzusenden. Kopie erhält der Kunde. Ohne ausgefüllten Garantieschein kein Garantie-Anspruch.

Important

Lors de la vente d'une machine à son client, le revendeur AIRTEC s'engage a remplir le "Certificat de Garantie" et a retourner sans délai l'original à AIRTEC. Le client doit recevoir une copie. Sans Certificat acune prestation de garantie.

Important

The AIRTEC agent is requested to fill in the "Certificate of Warranty" and to send the original to AIRTEC. A copy is for the customer. No warranty claims can be considered if the Cerificate of Warranty is not produced.

Kopie für Kunde / Copie pour le client / Copy for the client

airtec	AIRTEC AG/SA/LTD Industriestrasse 40 CH-4455 Zunzgen	Tel.: ++41 61 976 95 25 Fax: ++41 61 976 95 26 E-Mail: info@airtec.ch

Garantieschein Certificat de Garantie Certificate of Warranty

Masch.-Typ: Type de machine: Model of machine:	
Maschinennummer: No. de la machine: Serial Number:	
Lieferdatum: Date de livraison: Delivery date:	
Empfänger: Client: Customer:	
Vertreter: Agent: Dealer:	
Ausrüstung/Motor: Type de moteur: Motor model:	

Besondere Angaben
Autres informations
Other details

Datum/Date

Benutzer-Instruktion erteilt am: .....
Les Instructions de service ont été données le: .....
Customer has been given the corresponding instructions for operating the machine on: .....

Wichtig

Bei Verkauf durch den AIRTEC-Händler ist bei der Übergabe der Maschine der "Garantieschein" auszufüllen und an die Firma AIRTEC umgehend einzusenden. Kopie erhält der Kunde. Ohne ausgefüllten Garantieschein kein Garantie-Anspruch.

Important

Lors de la vente d'une machine à son client, le revendeur AIRTEC s'engage a remplir le "Certificat de Garantie" et a retourner sans délai l'original à AIRTEC. Le client doit recevoir une copie. Sans Certificat acune prestation de garantie.

Important

The AIRTEC agent is requested to fill in the "Certificate of Warranty" and to send the original to AIRTEC. A copy is for the customer. No warranty claims can be considered if the Cerificate of Warranty is not produced.

Kopie für Vertreter / Copie pour l'agent / Copy for the agent